ECLECTICA

ALCHYMIA

ECLECTICA

Art Lucio Doro - Design G. Ventura

ALCHYMIA

Eclectica è il logo più indicato per giustificare la presenza, nel Catalogo, di 6 Collezioni che, liberamente, ma con proprietà di linguaggio artistico, declinano quel rigoglioso fenomeno del gusto, l'ArtDèco, che, a partire dai primi del '900, ha caratterizzato le arti decorative e visive, l'architettura e l'arredamento, la moda e la cinematografia, rispondendo ad un eterno bisogno dell'uomo di rendere sempre più bello qualcosa con opere d'arte e d'alto artigianato. Cosa che fa, da sempre, Alchymia.

Chi, da ogni parte del mondo, quotidianamente, visita il grande e organizzato Laboratorio di Alchymia a Lentate sul Seveso, prova, sulla propria pelle e nei sensi, l'emozione che emana dall''Atelier dell'Artista-Decoratore Lucio Doro, profondo conoscitore delle esperienze di Jacque Emile Ruhlmann, di Jean Dunand, di Paul Poiret e di Maurice Marinot e, a sua volta, vero Maestro, per i suoi allievi, di questo stile, forse il più eclettico per le tante interpretazioni storiche, nei revival che non finiscono mai e nelle contemporanee, a volte pervasive, applicazioni. Come avviene oggi.

Le 6 Collezioni qui presentate – Flora, Desdemona, Argento, Damasco, Egeo, Narciso - pur derivando dalle comuni radici art dèco, rappresentano il pragmatismo creativo di Alchymia e la sua duttilità a servire mercati di affezione nelle varie parti del mondo. Si tratta, infatti, di 6 libere ed educate interpretazioni decorative a volte opulente e lussuriose, a volte geometriche o quasi astratte, ma anche esotiche, tropicali, floreali, zoomorfe…

L'attenta lettura di questo Catalogo rivela una miniera di opportunità professionali e di mercato per la doviziosa e dinamica offerta strumentale alla decorazione e all'architettura degli interni che intendono rispettare i gusti dei fruitori.

Eclectica offre:

- 6 diverse declinazioni stilistiche di decoro
- infinite possibilità di contaminazioni tra prodotti o famiglie
- opportunità di definire in modo stilisticamente diversificato gli ambienti
- disponibilità aziendale a progettare, su richiesta, prodotti e funzioni necessari a completare e a personalizzare gli interni

Eclectica è un ricco Catalogo progettato per il variegato mercato del lusso, domestico e pubblico, dai prodotti rigorosamente decorati a mano, con le inevitabili differenze tra un pezzo e l'altro da considerare come pregi della manualità esecutiva e, quindi, come garanzia di autenticità. Mai un pezzo uguale all'altro. Perché i valori delle mani dei decoratori di Alchymia non possono essere omologati, perché non c'è mai riproduzione, ma, sempre, e solo, produzione, pezzo per pezzo.

Alla base di tutto questo imponente lavoro progettuale c'è la storia dell'Atelier Lucio Doro con gli studi giovanili, le scuole specializzate, le esperienze di lavoro, la conoscenza della storia dell'arte, l'approfondimento del rigoglioso e lungo periodo dell'Art Dèco, la vasta letteratura sugli autori, soprattutto francesi, ben documentata dalla biblioteca aziendale a cui si attinge quotidianamente come a fonti genuine stlisticamente affidabili. Le 6 Collezioni non sono soltanto espressioni produttive per i mercati, ma sono, anche, riferimenti culturali e storici sulle cui basi solide poggia Alchymia anche nella sua evoluzione.

Eclectica represents the most suitable logo to pinpoint the 6 collections contained inside the Catalogue, which express the blooming Art Dèco style with freedom and artistic propriety of language at the same time. This style, that started at the beginning of '900, distinguished decorative and visive arts, architecture and furniture, fashion and cinematography and tried to meet the everlasting human need for beauty through objects d'art and elevated handicraft. Alchymia has been doing this all along.

Anyone visiting the great and well organized Alchymia laboratory (located in Lentate sul Seveso) from all over the world every day, can experience the emotion coming from the Atelier of the artistic-designer Lucio Doro, who deeply knows the mirable work of Jacque Emile Ruhlmann, Jean Dunand, Paul Poiret and Maurice Marinot. He is himself a real Master for his pupils on this style, probably the most eclectic one because of its many historical interpretations, the neverending revivals and the contemporary, even pervading, applications. It occurs right today.

The six present collections – Flora, Desdemona, Argento, Damasco, Egeo, Narciso – although having common art dèco origins, represent the creative pragmatism of Alchymia and its flexibility of being at the service of fonded markets all over the world. In fact, we are talking about six free and well mannered decorative interpretations, at times magnificent and luxurious, others geometrical or even abstract, as well as exotic, tropical, floreal or animal resembling….

The careful reading of this Catalogue discloses a number of professional and business opportunities thanks to its rich and dynamic proposal of decoration and interior design in the respect of the consumers' taste.

Eclectica offers:

- Six different decoration styles
- Infinite fusion blends of products or families
- Possibility to define the various locations with different styles
- Upon request, possibility to design products and functions necessary to integrate and customise interiors

Eclectica is a rich Catalogue designed for the varied luxury market, both private and public, including severely hand decorated products with their unavoidable piece to piece differences, which represent the peculiarity of hand made items and therefore guarantee of authenticity. The hands virtue of Alchymia's decorators cannot be homologated, because there is no reproduction, but always and only production, piece by piece.

At the bottom of this impressive design work, there is Atelier Lucio Doro's history, juvenile studies, specialized schools, work experiences, the history of art knowledge, in depth study of the rich and the longlasting art Dèco period, the wide authors literature (especially the French one), well documented by the company's library, daily referred to as a genuine and reliable source. The 6 collections are not only a production demonstration for the markets, but they represent cultural and historical references as well, on which solid base Alchymia lays for its evolution.

ECLECTICA

Narciso

Egeo

Damasco

Argento

Desdesmona

Flora

Narciso

COLLECTION

Questa Collezione di grande appeal trae spunti da un famoso trio autorale rappresentato da Alfred Auguste Janniot (1889-1969) da Jean Dupas e da Jacque Emile Ruhlmann. Interessante il loro lungo lavoro sviluppato illustrando musei e città di mezzo mondo. Non ci sono rapporti stretti, formali o tecnici, ma tanta conoscenza dei loro canoni di bellezza che hanno sempre coinvolto il lavoro dell'Atelier di Lentate sul Seveso.

Infatti l'Art Dèco non può prescindere da questi grandi Maestri alle cui fonti è necessario attingere, sia pur con apporti di attualità, di expertise, di materiali, di creatività di cui Alchymia si nutre quotidianamente.

This great appealing Collection is inspired by three artists: Alfred Auguste Janniot (1889-1969), Jean Dupas and Jacque Emile Ruhlmann. It is very interesting to consider their long work developed illustrating museums and cities all over the world. There are no tight, formal or tehnical relationships, but a deep knowledge of their standard of beauty which has always commited the work of the Lentate sul Seveso Atelier.

As a matter of fact, Art dèco cannot disregard these great Masters, to whom it is necessary refer, although with the contribution of modernity, expertise, materials and creativity in which Alchymia live every day.

previous pages

Nettuno

Porta doppia a battente composta da bugne finite in laccato nero lucido con profili e stipiti dorati. Maniglia realizzata con una bugna nera e profilo dorato (su entrambi i lati).

Double swing door composed of glossy black lacquered clews with golden profiles and golden door frames. Handle made with black clew and golden profile (on both sides).

Nausicaa panel

Pannello con struttura traforata, al centro decoro a rilievo dorato e fasce decorative in sucupira. Perni in ottone per fissaggio struttura. Finitura da due lati.

Openwork structure panel with a golden relief decoration in the center and lateral decorative bands in sucupira wood. Brass pins for fixing structure.

Nereo

Consolle con profilo in ottone e decoro in foglia oro su top laccato nero lucido. Basamento in ottone.

Console glossy black lacquered with brass details and decoration in gold foil on the top. Brass base.

Nilde

Poltrona completamente rivestita in tessuto con cuscino poggiareni.

Armchair fully upholstered in fabric with lower back cushion.

Nausicaa door

Porta doppia scorrevole, decoro centrale dorato e fasce decorative laterali in sucupira applicati su fondo in vetro trasparente.
Profili porta e maniglie in ottone.

Double sliding door, central golden relief decoration and lateral decorative bands in sucupira wood, applied on transparent glass background.
Profiles and handles in brass.

Nereide

Parete con decorazione a rilievo dorata, raffigurante paesaggio con cerbiatti, di ispirazione deco. Struttura perimetrale in sucupira con illuminazione a led.

Wall with golden relief decoration, portraying landscape with fawns inspired by deco style. Perimeter structure in sucupira wood with LED lighting.

Narciso

Tavolo composto da top in sucupira con decorazioni geometriche intarsiate e particolari in ottone. Basamento rivestito in lamina d'ottone.

Dining table with geometric decorations and brass details on top in sucupira wood. Stand-covered with brass.

Norma

Sedia rivestita in velluto con ovale in raso sullo schienale.

Chair in velvet upholstered with satin oval part on the back.

Nestore

Mobile bar in sucupira con profili in ottone, ante con decoro in paglia. Interno in avorio lucido con fondo in specchio, mensole in cristallo, ripiano con specchio applicato, vassoio estraibile e cassetti laterali. Maniglie in ottone.

Cabinet made of sucupira wood with brass profiles, doors decorated with straw. Internal cabinet finished in glossy ivory, background with mirror, glass shelves, shelf with mirror applied, removable tray and side drawers. Brass handles.

Melania

Lampada da tavolo con particolari in vetro.

Table lamp with glass details.

Nathan

Buffet realizzato in sucupira, con profili e basamento in ottone ed ante con decoro su fondo in ottone.

Buffet in sucupira wood, brass profiles and decorated doors on background in brass.

Nicla

Lampadario ad 8 luci con struttura rivestita in tessuto plissettato avorio e particolari in ottone.

Chandelier with 8 lights, structure covered with plissé Ivory fabric and brass details.

Nerone

Tavolo in sucupira con ovali dorati alla base.

Sucupira wood table with golden ovals at the bottom.

Norma

Sedia rivestita in velluto con schienale alto imbottito, interno schienale rivestito in raso.

Chair with high-back, completely upholstered in velvet and interior part of the back with satin upholstered.

Nayade

Libreria a giorno in sucupira con fondo decorato in foglia oro patinata, ripiani e profili in ottone. Illuminazione a led sui ripiani.

Open bookcase in sucupira wood with decorated background in patinated gold foil, shelves and brass profiles. LED lighting with bundle of grazing light on background and shelves.

previous pages

Nelson side-table

Tavolino laterale con basamento in ottone e vassoio in avorio lucido con profilo in ottone come top.

Side table with basement in brass and top in polished ivory with brass details.

Ninfea

Mobile espositore laccato nero lucido con inserti in paglia, profili in ottone e mensole sagomate in cristallo.

Glossy black laquered stand with straw inserts, brass profiles and shaped crystal shelves.

Napoleone

Divano con fascia decorativa dorata su tutta la lunghezza. Completo di cuscini.

Upholstered sofa with decorative band along the whole length with golden details. Cushions included.

Mafalda

Lampada da tavolo in ottone con piccole sfere decorative.

Table lamp with dots and structure in brass.

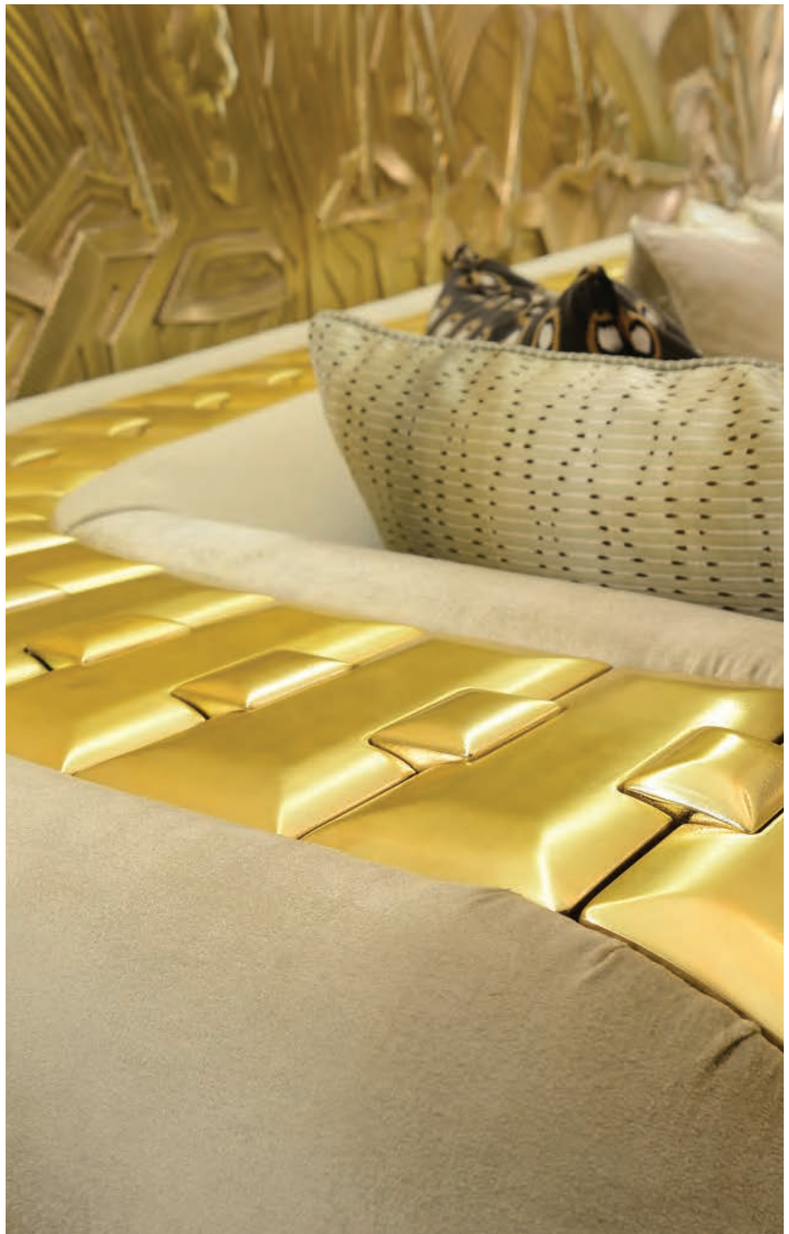

Nelson coffee-table

Tavolino centrale con base in avorio lucido e vassoio top in ottone con profilo in avorio lucido.

Coffee table with base in polished ivory and top in brass with profile in polished ivory.

Egeo

COLLECTION

Gli anni ’30 di Hollywood sono sinonimo di glamour, ben interpretato dai designers arredatori. Questo stile porta il nome di Hollywood Regency.

Alchymia studia questi anni ’30, ma senza dimenticare la sua cultura europea, gli equilibri del suo umanesimo, l’educazione del suo mestiere, la committenza più internazionale, le misure che appartengono alla storia. Infatti il Regency Hollywoodiano si tuffa nella mediterraneità dove gli istinti, le suggestioni e anche il pop si nobilitano assumendo quell’aristocrazia della bellezza e della misura che appartengono ad Alchymia.

The Thirties’ in Hollywood are synonimous of glamour, well represented by the furniture designers. This style is called Hollywood Regency.

Alchymia studies this period, without forgetting its European culture, its humanism balance, its job manner, the international buyers, the measure pertaining to history. In fact, the Hollywood Regency meets the Mediterranean style, where instincts, suggestions and also pop are made noble and become the sophisticated beauty and moderation typical of Alchymia.

Magno

Tavolo laccato con piano decorato con disegno geometrico, particolari in ottone sulle gambe.

Lacquered table with geometrical decoration on top, brass details on legs.

Miriam

Sedia rivestita in nabuck e tessuto con piedini in ottone.

Chair coated with nabuck and decorative sewing in fabric, brass feet.

Mafalda

Lampadario rettangolare con struttura e sfere decorative in ottone lucido. Paralume in tessuto plissé.

Rectangular chandelier with structure and small spheres in polished brass. Plissé lampshade.

Mosè

Parete decorativa con soggetto laccato bianco su fondo oro. Cornice perimetrale retroilluminata.

Decorative panel with white laquered shape applied on a gold background. Perimeter frame with backlight.

Medardo

Buffet laccato lucido composto da cassettiere laterali e ante a battente centrali con particolari in rilievo, ripiani interni e profili in ottone.

Buffet glossy lacquered, side drawer and hinged doors with central relief details, shelves and brass profiles.

Miranda da tavolo

Lampada da tavolo con struttura piramidale in ottone lucido.

Table lamp with pyramidal structure in polished brass.

Mirta

Porta ad anta singola a battente rivestita in alcantara, maniglia in ottone lucido.

Single swing door lined in alcantara with handle in polished brass.

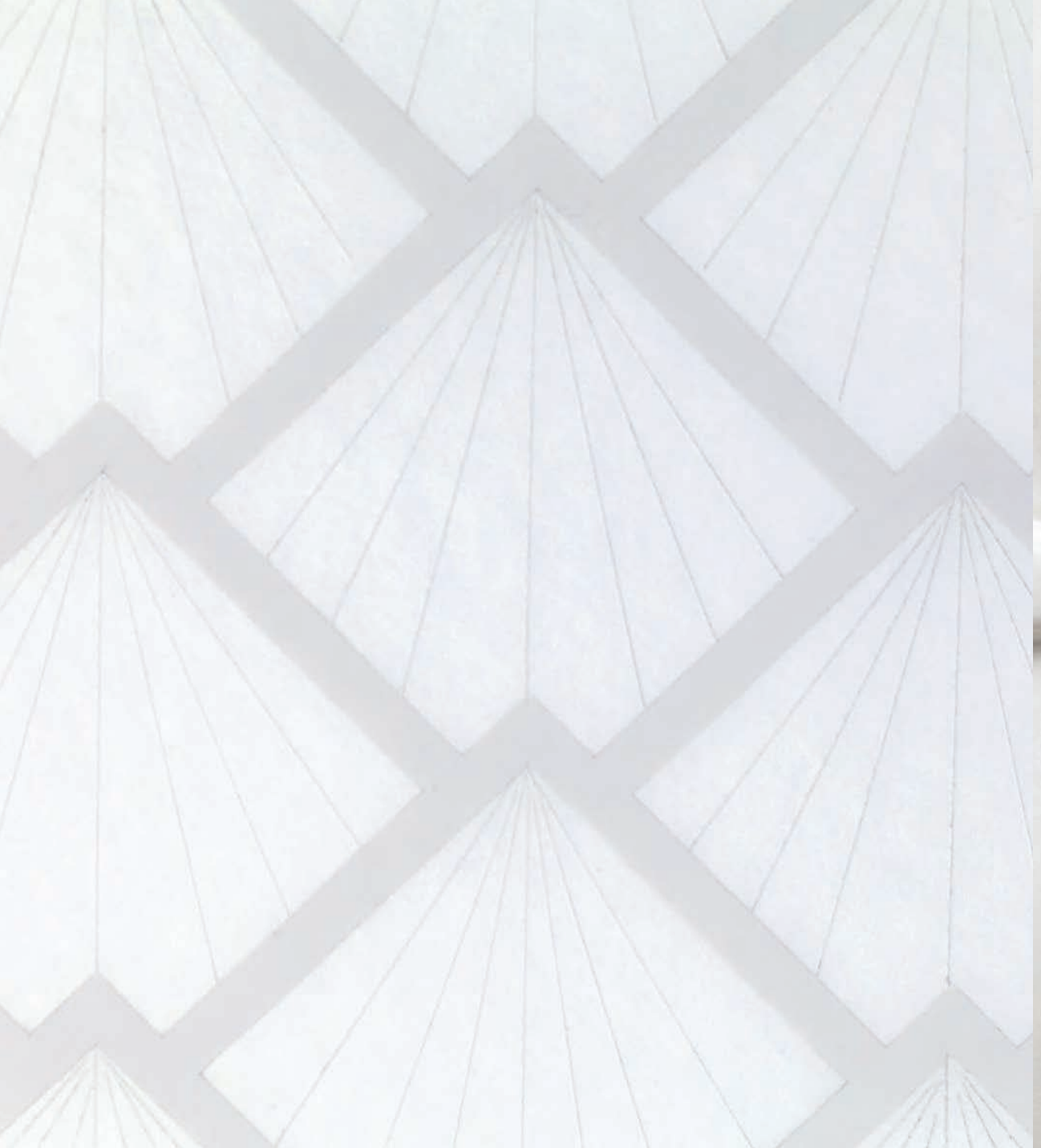

Magda

Porta a 2 ante battenti rivestite in alcantara, con sagome decorative e maniglie in ottone lucido.

Duble swing door lined in alcantara with decorative shapes and handles in polished brass.

Mosè

Parete decorativa con soggetto laccato bianco su fondo oro. Cornice perimetrale retroilluminata.

Decorative panel with white laquered shape applied on a gold background. Perimeter frame with backlight.

Mafalda da tavolo

Lampada da tavolo con struttura e sfere decorative in ottone lucido.

Table lamp with structure and small spheres in polished brass.

Imperatori

Specchiera con cornice in ottone, decoro con soggetto imperatori.

Mirror with frame of brass, decorated with subject emperors.

Marina

Divano curvo con struttura in ottone lucido. Rivestimento in velluto.

Curved sofa with polished brass structure. Velvet upholstery.

Minerva

Poltrona deco rivestita in velluto blu con gambe anteriori in foglia oro.

Armchair upholstered in blue velvet with front legs in gold foil finish.

Maya

Comò 3 cassetti, ebano, alcantara e particolari in ottone.

Comò 3 drawers, ebony, alcantara, brass details.

Martin

Tavolino con gamba ovale piena, foglia oro brunito, particolari in ottone, top in specchio.

Coffee table with oval full leg, burnished gold foil, brass details and mirror on top.

Milena

Poltroncina sagomata rivestita in velluto, con profili decorativi in contrasto.

Shaped armchair upholstered in velvet, with contrasting decorative trim.

Miron

Divano con struttura sagomata in velluto blu.

Sofa with shaped structure in blue velvet.

Miranda da terra

Lampada da terra con struttura piramidale in ottone lucido.

Floor lamp with pyramidal structure in polished brass.

Maxim

Divano con pannelli decorativi in foglia oro brunita. Rivestimento in nabuck.

Sofa with decorative panels in burnished gold foil, upholstered in nabuck.

Mina

Poltrona con pannelli decorativi in foglia oro brunita. Rivestimento in nabuck.

Armchair with decorative panels in burnished gold foil, upholstered in nabuck.

Michelangelo

Mobile TV a giorno. Interno rivestito in alcantara, particolari in ottone, basamento in marmo.

TV cabinet. Interior lined with alcantara, brass details and marble base.

Milo

Tavolino rivestito specchi, particolari in ottone, interno in alcantara.

Table covered with mirrors, brass details, inside in alcantara.

Melchiorre

Mobile bar laccato con decoro geometrico in foglia oro brunito sulla parte superiore. Particolari in ottone.

Bar cabinet lacquered with burnished gold foil geometric decoration and brass details on top.

Mercurio

Sgabelli rivestiti in velluto blu con piedini in ottone

Stools upholstered in velvet with special brass feet

Matilda

Vetrina. Esterno laccato con decoro geometrico, interno rivestito in alcantara con ripiani e ante in vetro, particolari e maniglie in ottone.

Showcase outside painted with geometric decoration, alcantara lined with shelves and glass doors, details and handles in brass.

Vase

Vaso laccato con decori in rilievo in foglia oro.

Laquered vase with decoration in gold foil.

Malcom

Bancone bar laccato con decoro geometrico in foglia oro brunito sulla parte frontale.

Bar counter lacquered with burnished gold foil geometric decoration on the front.

Marvena

Specchiera con cornice rivestita in alcantara, specchio sagomato decorato in foglia oro.

Mirror with frame covered in alcantara and applied decorated mirror shape.

Damasco

COLLECTION

La Collezione accoglie tanti motivi decorativi, soprattutto di sensibilità orientaleggiante. I Progettisti di Alchymia esplorano, in particolar modo, il panorama produttivo di Edgar Brandt (1880-1960), grande artista e gallerista parigino dove, nel 1925, durante l'Exposition International des Arts decoratifs et industrielles modernes, espone tante sue creazioni, e di altri, ottenendo un successo planetario con ferri battuti, mobili originali, oggetti curiosi, sculture e progetti per illuminazione…

È da questo mondo complesso, internazionale, attivo e stimolante che si sviluppa, liberamente, la Collezione Damasco i cui pezzi Edgar Brandt avrebbe ospitato nelle sue celebri Gallerie.

This Collection offers a lof of decorative designs, especially oriental-based. Alchymia designers explore Edgar Brandt (1880-1960) productions. He was a great artist and gallerist from Paris, where, in 1925 during the Exposition International des Arts Decoratifs et Industrielles modernes, he exhibited many pieces made by himself and by others, obtaining a huge worlwide success with wrought iron pieces, original furniture, odd objects, sculptures and lighting projects.

On this complicated, dynamic, exciting international world Damasco Collection is loosely based and its pieces would have certainly been hosted by the famous Edgar Brandt's art galleries.

previous pages

Gastone

Tavolo rettangolare con doppio piano in legno traforato in foglia oro e vetro. Fascia laccata marrone scuro con profili in foglia oro. Gambe sagomate laccate marrore scuro con fiori applicati in rilievo.

Rectangular table with double top in shaped wood, gold foil finishing and glass. Frame dark brown lacquered with profiles in gold foil. Shaped legs dark brown lacquered with decorations in relief.

Glenda

Sedia sagomata con struttura e gambe laccate marrone scuro. Rivestimento in velluto dorato.

Shaped chair with structure and legs dark brown laquered. Fabric gold velvet.

Galatea

Libreria composta da 2 armadi con decoro a rilievo e dipinto, 1 armadio centrale con decori geometrici.

Library composed by 2 cabinet with doors decorated in relief and by hand, 1 central cabinet.

Ginestra

Poltrona sagomata laccata marrone scuro con decori in rilievo in foglia oro.

Shaped armchair dark brown lacquered with gold foil decoration in relief.

Guelfo

Tavolino rotondo con top rialzato e incisione geometrica tono su tono. Fascia interna e particolare sui piedi in foglia oro. Base sagomata.

Round coffee table, raised top with engraved geometric tone on tone. Shaped base.

Gualtiero

Mobile bar con base sagomata in foglia oro. Finitura esterna laccata effetto tartaruga.

Bar Counter with shaped base gold foil finishing. Lacquered decoration squared tartle effect.

Oasi

Consolle con base sagomata rivestita di specchi con cilindri in foglia oro. Top laccato marrone scuro.

Consolle with shaped base covered with mirror and cylinders in gold foil. Top dark brown lacquered.

Gioele

Tavolino rotondo finitura foglia oro con top rialzato con incisione geometrica tono su tono.

Round coffee table with interely gold foil finishing, top with engraved geometric tone on tone.

Gilda

Poltrona sagomata laccata avorio con decori in foglia oro. Tessuto velluto oro.

Shaped armchair ivory lacquered with gold foil decoration. Fabric gold velvet.

Griselda

Mobile bar laccato con pantere in foglia oro ai lati. Decori frontali in foglia oro. Top in vetro.

Bar counter laquered with panthers in gold foil on both sides. Decorations in gold foil and glass on the top.

Giuditta

Quadro con cornice laccata e inserti in specchio bronzato. Fondo laccato avorio, decoro pantera.

Hand painted panel with panther. Laquered frame and bronzed mirror inserts. Ivory background.

Gregorio

Tavolo con base a sfera foglia oro con applicate pantere di mosaico di specchi. Piano in vetro con decoro sabbiato

Table with globe base in gold foil with panthers in mirror mosaic applied. Top in glass with decoration sandblasted.

Gaudenzia

Poltroncina finitura foglia oro con decori in rilievo e pantera in mosaico di specchi

Little armchair finishing in gold foil with decorations in relief and panther in mosaic mirror.

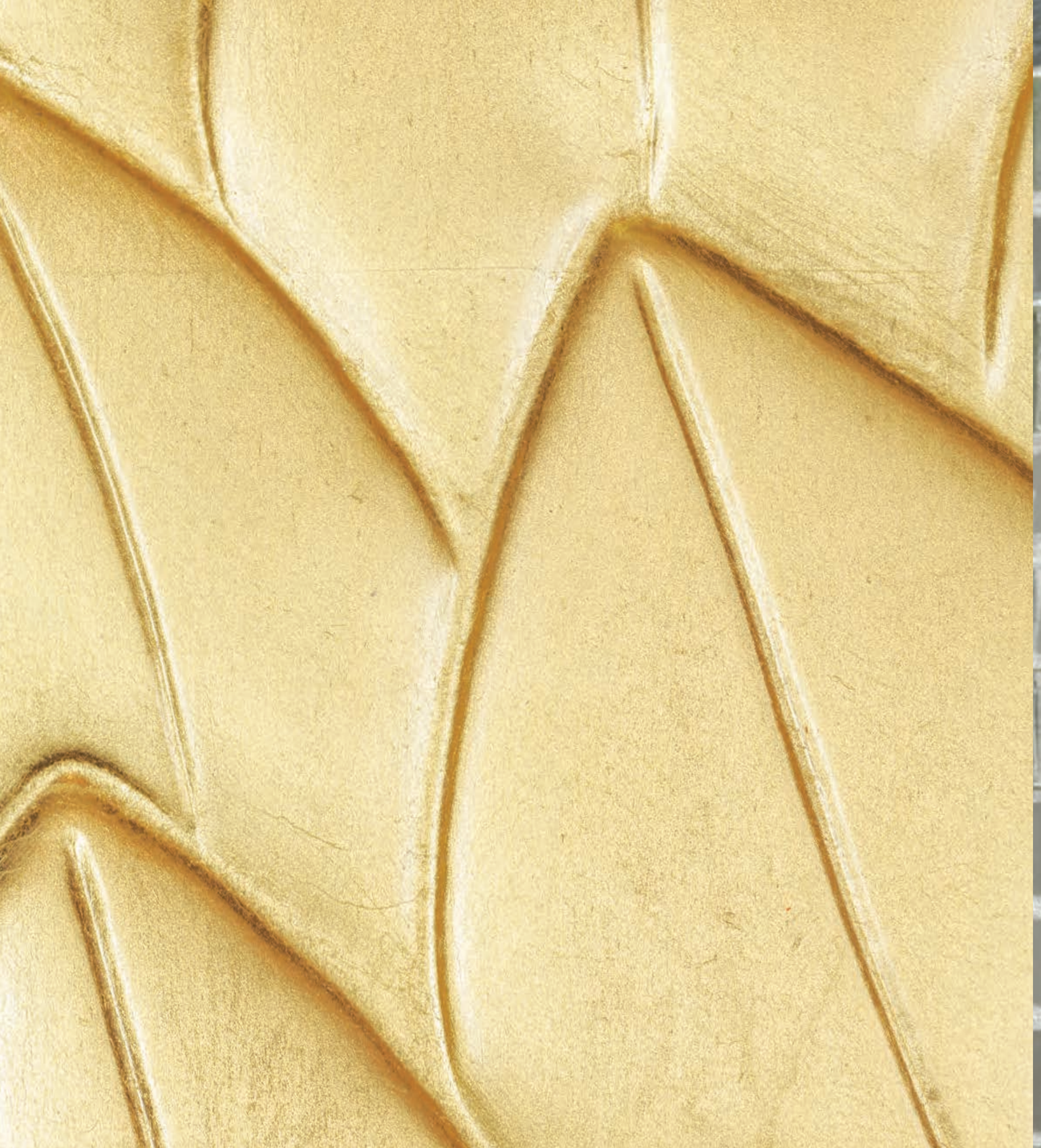

Goffredo

Divano sagomato completamente rivestito in velluto dorato.

Sofà completely covered with gold velvet fabric.

Giasone

Letto con testata sagomata e pediera rivestite in tessuto avorio con decorazione in foglia oro.

Bed with shaped headbord, base and footboard, ivory fabric upholstered and decorations in gold foil.

Glauco

Comò a cassetti laccato lucido con decorazione in foglia oro.

Comò with drawers lacquered with gold foil decoration.

Guendalina

Specchiera con cornice sagomata laccata marrone scuro e oro.

Mirror with shaped frame gold and dark brown laquered.

Gladio

Comodino con cassetti laccato con decoro in foglia oro.

Bedside with drawers laquered with gold foil decoration.

Giobbe

Vaso con base sagomata laccata marrone scuro con decori in rilievo e cilindri in foglia oro.

Vase with shaped base dark brown lacquered with decorations in relief and cylinders in gold foil.

Argento

COLLECTION

Questa Collezione coglie, in filigrana, alcuni aspetti caratteristici del famoso interior designer Jean-Michel Frank (1895-1941), particolarmente noto per un minimalismo ante litteram realizzato, però, con materiali di pregio. Una contraddizione in terminis genialmente risolta.

La Collezione Argento ha un background che include anche questo Autore, soprattutto per la testimonianza tecnico-artistica di Alchymia nella creazione straordinaria e sorprendente di contrappunti e di diafane trasparenze con texture di sublime qualità.

This Collection's filigree seizes some of the most characteristics aspects of the interior designer Jean-Michel Frank (1895-1941), known for his ante litteram minimalist interiors, realized with luxury materials. A briallintly solved contradiction.

Argento Collection includes this Artist within its background, especially through Alchymia's technical-artistic effort of creating extraordinary counterpoint and diaphanous transparencies with sublime quality textures.

previous pages

Ettore

Lampadario a rilievo bianco madreperla e foglia argento patinato.

Chandelier in relief white mother of pearl and patinated silver foil.

Elia

Consolle con fascia incisa foglia argento caldo e struttura bordeaux brillante.

Consolle with section in engraved warm silver foil, glossy bordeaux structure.

Edith

Applique con motivo deco a rilievo, finitura madreperla avorio.

Lamp with decoration in relief, finishing ivory mother of pearl.

Egeo

Pannello dipinto a mano con leopardo, fondo madreperla bianco, cornice in foglia argento caldo.

Handpainted leopard, background white moter of pearl, frame in warm silver foil.

Elettra

Mobile bar con rivestimento capitonnè di mosaico e pelle, top in marmo.

Bar counter with capitonnè covering in mirror and leather, marble top.

Eliana

Sgabello con decoro a rilievo in foglia argento patinato.

Stool with relief decoration patinated on silver foil.

Elena

Toilette con cassettiere. Top e gambe decorati a rilievo, finitura foglia oro e argento caldi, piano in pelle madreperla.

Toilette with drawers. Oval top and legs with relief decoration. Finishing warm silver and gold foil. Top in mother of pearl leather.

Eco

Parete decorativa retroilluminata con sagome in foglia argento patinato.

Decorative wall with lighting with shapes in silver foil patinated.

Emma

Tavolo con piano tondo. Decorazione incisa con motivo floreale e leopardi. Foglia argento caldo su bianco madreperla. Sedie escluse.

Round table. Top engraved with plants and leopards. Warm silver foil on white mother of pearl.

Elvira

Sedia curva con decori a rilievo foglia argento caldo su bianco madreperla. Seduta in pelle avorio.

Curved chair with relief decoration, patinated silver foil on mother of pearl. Ivory leather.

previous pages

Erasmo

Buffett con ante a battente decorate in rilevo, finitura foglia argento caldo con profili bianco madreperla e oro.

Buffet with relief decoration, finishing warm silver foil with gold and white mother of pearl profiles.

Eleonora

Tavolino basso con leopardo e piano in vetro, colori madreperla bianco e foglia argento caldo.

Little table with leaopard and top in glass.
Colours: white mother of pearl and warm silver foil.

Elsa

Pannello decorativo con ghepardo dipinto a mano.
Doppia cornice in specchio e in foglia oro.

Decorative panel with hand-painted cheetah. Double frame covered with mirror and gold foil.

Eugenia

Poltrona imbottita, con fascia inferiore decorata a rilievo e foglia argento caldo

Upholstered armchair with relief decorated strip and silver warm foil.

Ester

Sedia con schienale inciso con motivo deco, finitura foglia argento caldo.

Chair with relief decorations on the back, finishing patinated silver foil.

Estella

Poltrona con rose bianche a rilievo su fondo madreperla avorio. Seduta in tessuto bordeaux.

Armchair with white roses in relief on ivory mother of pearl background. Bordeaux fabric.

Edoardo

Divano con base decorata a rilievo in foglia argento caldo, imbottitura grigio e bordeaux.

Sofa with warm silver foil base in relief decoration, fabric grey and bordeaux.

Esedra

Tavolino tondo con base decorata motivo deco a rilievo finitura argento caldo, struttura bordeaux, top in specchio.

Little round table with base decorated in relief and warm silver foil finishing, stucture bordeaux, top in mirror.

Elita

Specchiera retroilluminata con decoro sabbiato, cornice foglia argento caldo.

Sand blasted lighted mirror with decoration, frame in warm silver foil.

Eloisa

Consolle sagomata con gambe decorate a rilievo in foglia argento caldo, particolari in oro patinato, top in vetro.

Consolle with decorated legs in relief and warm silver foil, patinated gold foil details, top in glass.

Elvio

Pannello con tulipano rivestito in mosaico di specchi su pannello con fondo oro patinato, cornice argento caldo retroilluminata.

Decorative panel with tulip in mirror mosaic on patinated gold foil panel and lighted warm silver foil frame.

Ermete

Mobile due ante foglia oro patinato con maniglia deco foglia argento caldo.

Cabinet with two handles in patinated gold foil, with decoration in warm silver foil.

previous pages

Eva

Testata letto decorata con motivo floreale su fondo avorio madreperla completo di sommier laccato con fasce imbottite in pelle madreperlata.

Bed with floral decoration in relief. White mother of pearl flowers on ivory mother of pearl background.

Eva comodino

Comodino ovale a doppio cassetto motivo floreale su fondo avorio madreperla

Oval bed side table with floral decoration in relief on ivory mother of pearl background.

Eden

Parete TV incisa con motivo deco finitura foglia argento caldo, completa di mobile basso con 4 ante a ribalta madreperla avorio e decorazioni foglia argento caldo.

TV wall with engraved deco, finishing silver foil, completed of low cabinet with 4 handles ivory mother of pearl and deco warm silver foil.

Efrem

Lampada da terra rivestita in specchio con paralume circolare.

Floor lamp covered with mirror with circular lampshade.

Desdemona

COLLECTION

La Collezione si ispira, con ampi margini interpretativi, a Pierre-Paul Jouve (1878-1973), ammirato come pittore e come scultore degli animali della profonda Africa. Un artista giramondo che non s'è perso un grande zoo europeo, esplorando in lungo e in largo il Medio Oriente ed il continente americano alla ricerca di sempre nuove esperienze e di influenze esotiche. Potente nelle figure, meticoloso nelle tecniche, animatore instancabile delle visioni decorative.

Alchymia rende omaggio, con la Collezione, ad un autentico Maestro, percorrendo alcune tematiche a lui care, ancora oggi ammirate nei musei del mondo.

The Collection is inspired, although with large interpretation margin, to Pierre-Paul Jouve (1878-1973), appreciated both as a painter and as a sculptor of African wild life and animals. A globe trotter artist who visited all the great European zoos, widely explored the Middle East and the American continent, continuosly looking for new experiences and exotic influences. He had very powerful figures, accurate tecniques and he was a tireless animator of ornamental visions.

Through this Collection, Alchymia pays a tribute to a real Master, by reviewing some of his favourite subjects, still admired in the museums all over the world.

previous pages

Flora

Comò curvo con piccolli fiori a rilievo in foglia oro, top in cristallo.

Curved comò with little flowers in relief, black glossy lacquered in the lower part, decoration in gold foil and glass on the top.

Dorotea

Credenza quattro ante decorate a rilievo foglia oro.

Sideboard 4 handles, relief deco in gold foil.

Desdemona

Pantera dipinta a mano su fondo in foglia oro e cornice laccata nero.

Hand painted panther on gold foil ground, balck laquered frame.

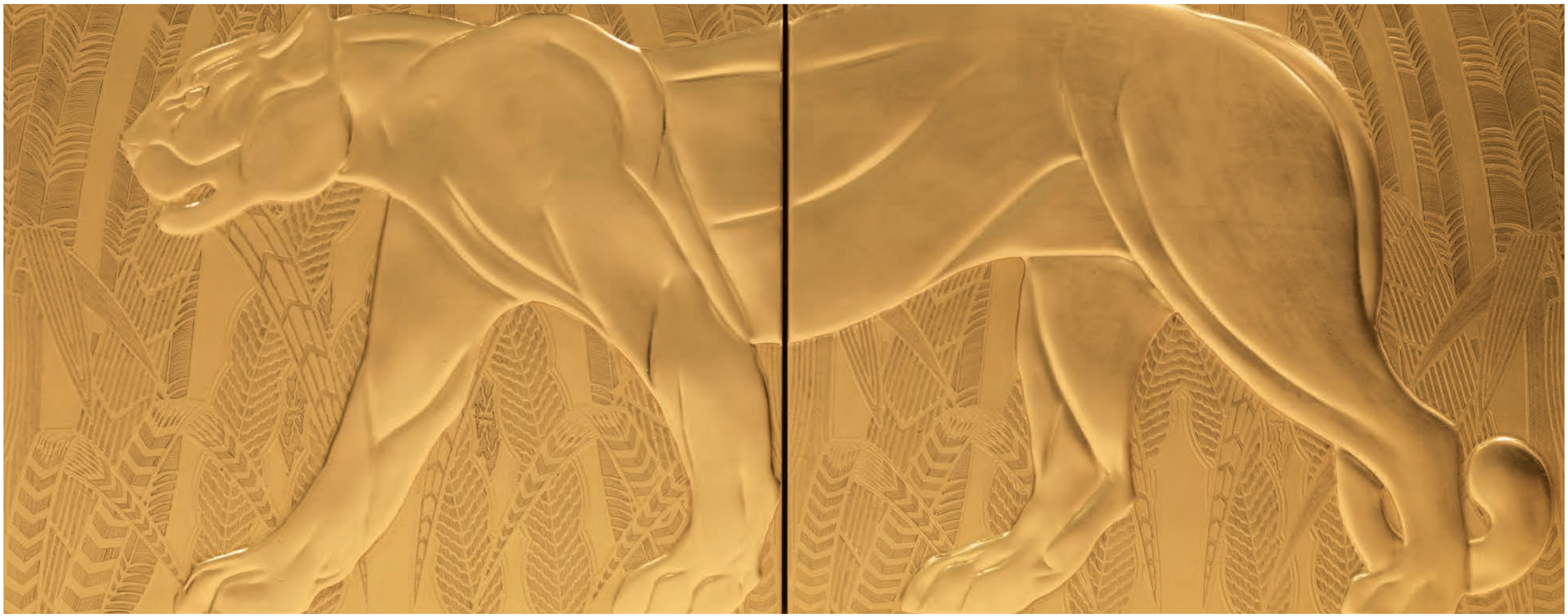

Diogene

Divano, base a rilievo e foglia oro, imbottitura velluto nero.

Sofà, gold foil base, black velvet padding.

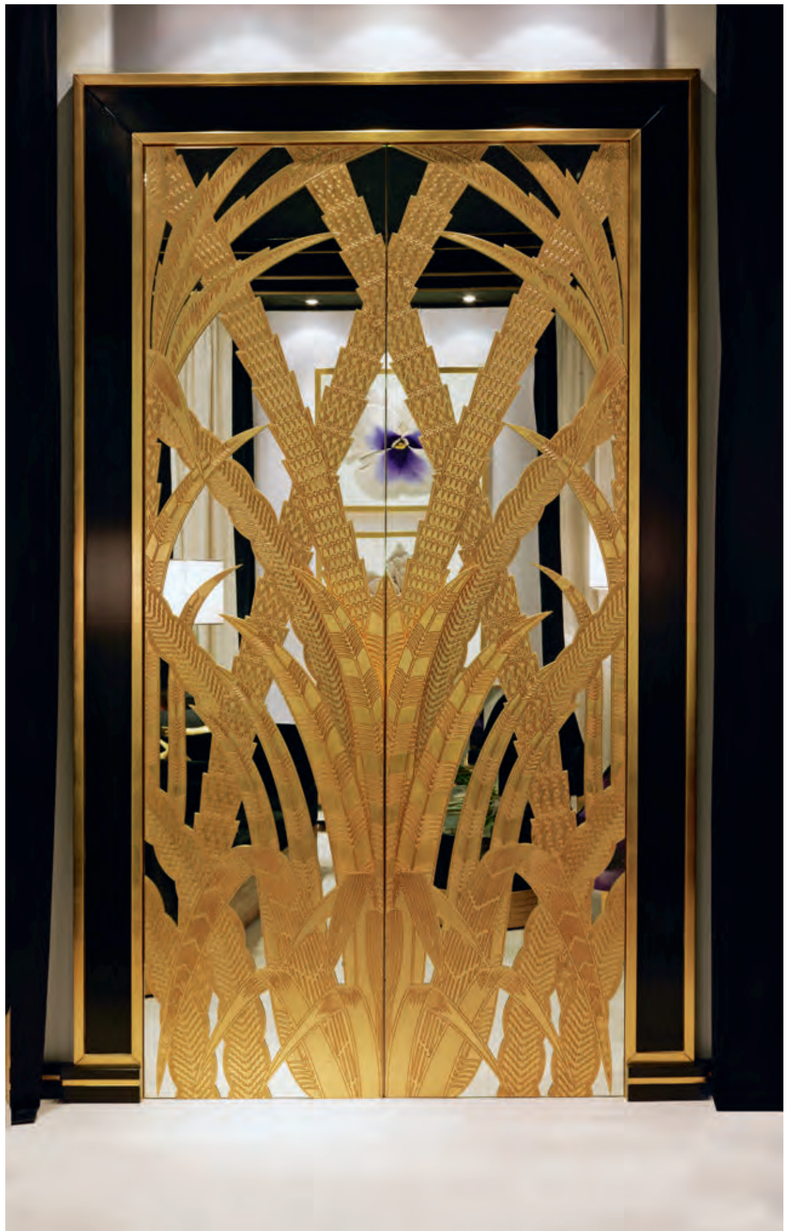

Porta - Pannello Dalila

Porta a specchio, sagome decorative in foglia oro.

Mirror door, wood carved decoration in gold foil.

Pannello a specchio, , sagome decorative in foglia oro.

Decorative mirror panel, wood carved decoration in gold foil.

Diana

Fiori dipinti a mano su vetro - Magnolia/Viola/Tulipano/Dalia.

Handpainted flowers on glass , 4 different kind of flowers, Magnolia/Viola/Tulip/Dalia.

Diamante

Parete TV dipinta a mano con ante scorrevoli, cassetti nella parte inferiore e ripiani laterali.

Hand painted TV wall with sliding doors, chests in the lower part and shelves in the lateral parts.

Damiano

Mobile alto contenitore completamente intagliato, ripiani in vetro.

Carved cabinet with glass shelves.

Dafne

Poltroncina con schienale dipinto a mano.

Armchair with back hand painted.

previous pages

Diego - Divo

Tulipano in foglia oro su pannello laccato nero, pannello retro distanziato in foglia oro.

Tulip in gold foil on panel black lacquered.

Damocle

Tavolo rettangolare in foglia oro, piano inciso.

Rectangular table, top in relief and engraved gold foil.

Deanna

Sedia con schienale decorato a mano.

Chair with hand painted back.

Flora

COLLECTION

I Progettisti ed i Creativi si ispirano, per questa Collezione, alla grande opera decorativa di Armand-Albert Rateau (1882-1938) che "The Grove Encyclopedia of Decorative Arts ", nel 2006, definisce " un eminente artigiano-decoratore di superba qualità, grande esperto nelle lavorazioni dei materiali nobili, maestro di interni internazionalmente conteso ". Alchymia ne ha approfondito i legami con le arti sia egizie che pompeiane, sviluppando, in modo autonomo, soprattutto il filone floreale, interpretato con perizia, leggerezza e trasparenza, con sensibilità attuale di grande consenso.

Armand-Albert Rateau (1882-1938) was the designers' inspiring artist for this Collection. In 2006 "The Grove Encyclopedia of Decorative Arts" defined him as "the most eminent of the ensembliers, the high-style designer-decorator who worked with luxury materials for the socially elite". Alchyimia examined in depth his Egyptian and Pompei based arts conenctions and developed indipendently especially the floral style, offering a widely appreciated, light and transparent interpretation full of great current sensitivity.

Dimitra

Tavolo scacchiera in legno e vetro, finitura foglia oro e argento.

Chessboard table in wood and glass, finishing gold and silver foil.

Domizia

Credenza bar con 3 ante e due ribalte laterali decorate a rilievo in foglia oro.

Low cabinet 3 handles and 2 drop-leaves on sides, all decorated with gold or silver foil.

Melissa

Poltroncina imbottita capitonnè, struttura in foglia argento.

Armchair silver foil and capitonnè fabric.

Magog

Tavolino ovale foglia argento, piano in specchio naturale, fascia decorata.

Oval table silver foil mirror top, lower part with decoration.

Gog

Tavolino cilindrico con piano in specchio naturale, fascia decorata.

Round table with natural mirror top, lower part with decoration.

Ofelia

Poltrona sagomata con profili in foglia oro o argento patinato.

Armchair with gold or patinated silver foil profiles.

Orfeo

Divano sagomato con profili in foglia oro o argento patinato.

Sofa with gold or patinated silver foil profiles.

Antares

Mobile bar, interno rivestito in specchi, decoro a rilievo con finitura in foglia.

Bar cabinet, internal part with mirror, decoration in relief and finishing in foil.

Fauno

Tavolo con basamento decorato in foglia oro, piano in cristallo.

Table with base decorated in relief gold foil, glass top.

Crimilde

Sedia schienale imbottito, gambe in foglia.

Chair with padded back.

Aurora

Quadro con fiori in legno e in gesso cornice in specchio.

Picture of gypsum flowers in relief on a wooden background with a bevelled mirror frame.

Isidoro

Comò classico rivestito di specchio naturale o nero, bronzi in bagno d'oro.

Classic chest of drawers covered with natural or black mirror mosaic, golden bronze handles.

Anastasia

Figura femminile dipinta a mano, cornice specchio.

Hand painted woman, mirror frame.

Lysia

Consolle rivestita di specchi. Base con rilievi e finitura in foglia oro/argento. Top in legno o vetro.

Consolle covered with mirror. Base with relief in gold/silver foil finishing. Top in wood or glass.

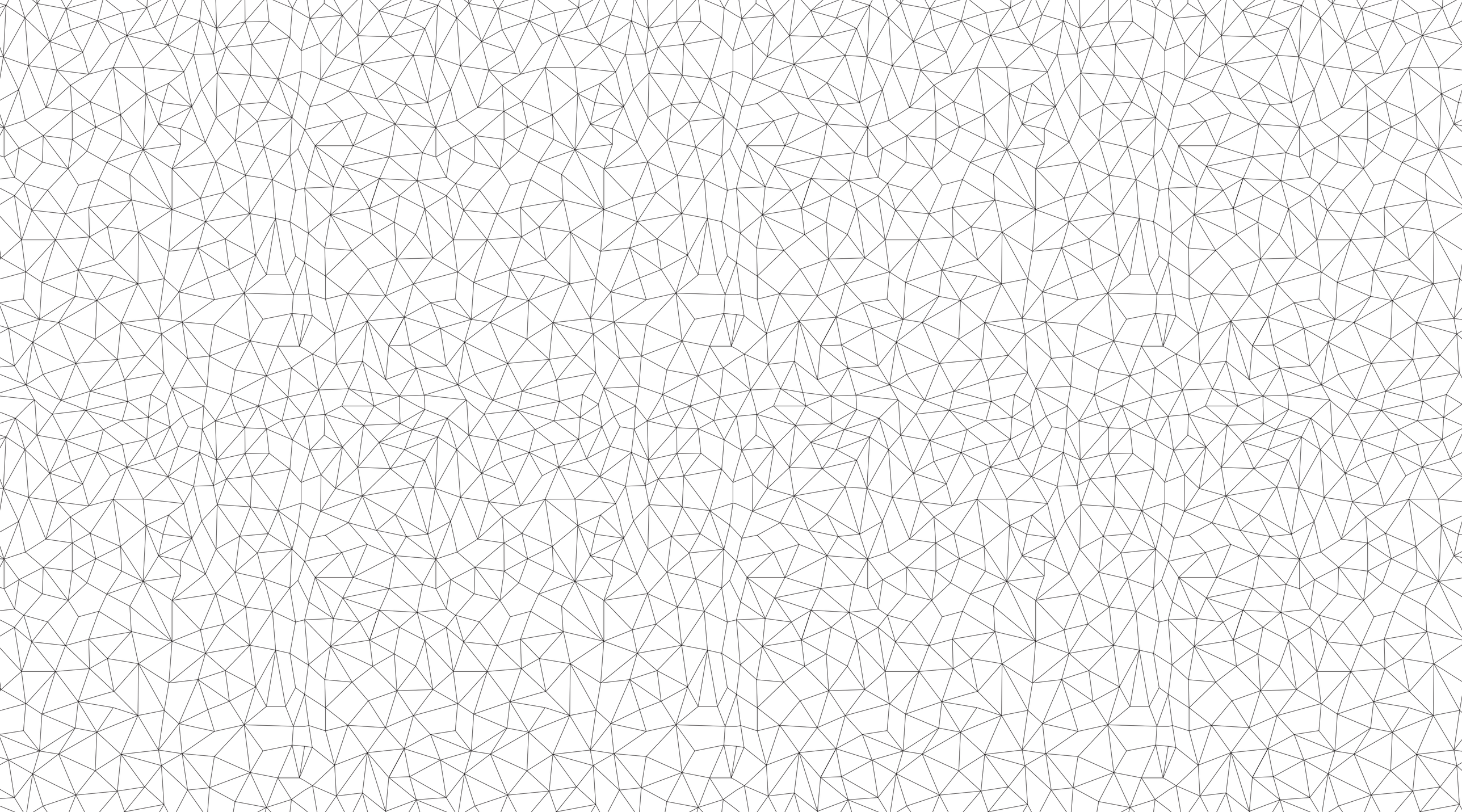

Narciso

Nettuno

COLLECTION | Narciso

Porta composta da 2 ante a battente con bugne laccate nere lucide, profili e stipiti dorati. Maniglia realizzata con una bugna nera e profilo dorato. Stessa finitura su entrambe i lati.

Double swing door composed of glossy black lacquered clews with golden profiles and golden door frames. Handle made with black clew and golden profile. Same finish on both sides.

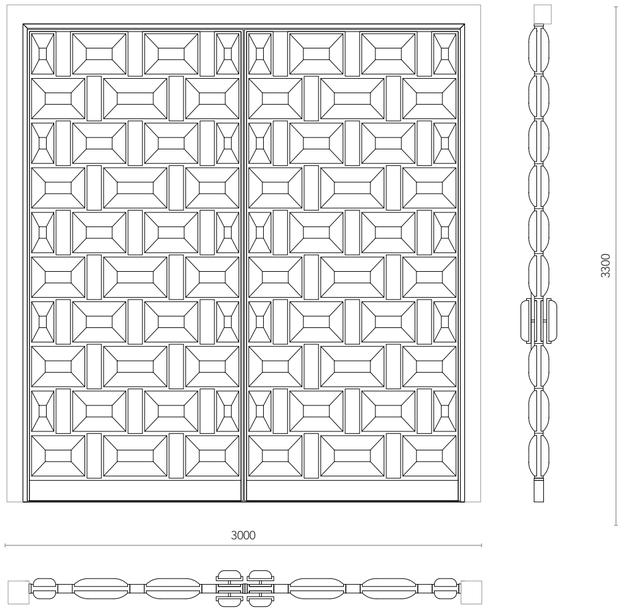

Nausicaa

COLLECTION | Narciso

Porta doppia scorrevole composta da pannelli traforati, decoro centrale a rilievo dorato, fasce decorative laterali in sucupira e profili dorati applicati su fondo in vetro trasparente. Maniglie sagomate in ottone lucido. Binario incluso. Stessa finitura su entrambi i lati.

Double sliding door with perforated panels, central golden relief decoration, lateral decorative bands in Sucupira wood and golden profiles applied on a transparent glass background. Shaped handles in polished brass. Binary included. Same finish on both sides.

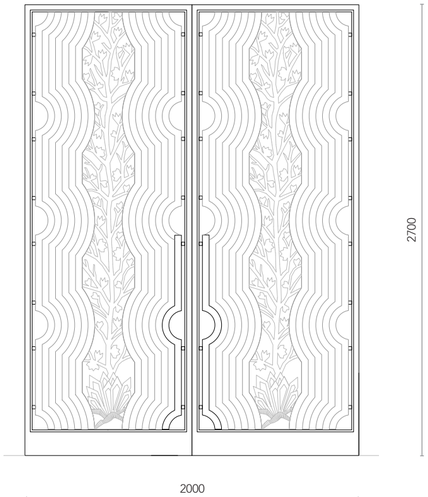

Nausicaa

COLLECTION | Narciso

Pannello traforato con decoro centrale a rilievo dorato, fasce decorative laterali e cornice perimetrale in sucupira. Profili dorati intorno alla cornice perimetrale e perni di sostegno per le fasce laterali in ottone lucido. Finitura su entrambe i lati.

Openwork panel with a central golden decoration in relief, decorative side bands and perimetral frame in Sucupira wood. Golden profiles around the frame and supporting pins for side bands in polished brass. Finish on both sides.

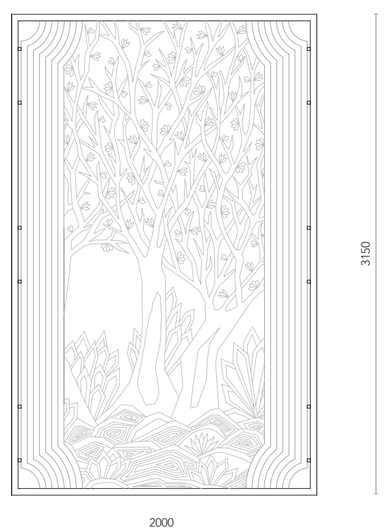

Nausicaa

COLLECTION | Narciso

Porta singola a battente, decoro centrale a rilievo dorato, fasce decorative laterali in sucupira e profili dorati applicati su fondo rivestito in tessuto satin col. avorio. Maniglie sagomate in ottone lucido. Stessa finitura su entrambi i lati.

Single swing door, central golden decoration in relief, lateral decorative bands in Sucupira wood and golden profiles applied on background covered with ivory satin. Shaped handles in polished brass. Same finish on both sides.

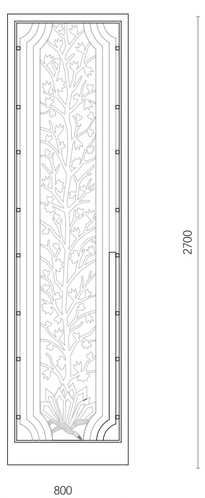

Nereide

COLLECTION | Narciso

Parete composta da 6 pannelli con decorazione a rilievo dorata raffigurante un paesaggio con cerbiatti, di ispirazione decò. Struttura perimetrale in sucupira con illuminazione a led inclusa.

Wall composed of 6 panels with golden relief decoration representing a landscape and fawns of deco inspiration. Perimetral structure in sucupira wood with LED lighting included.

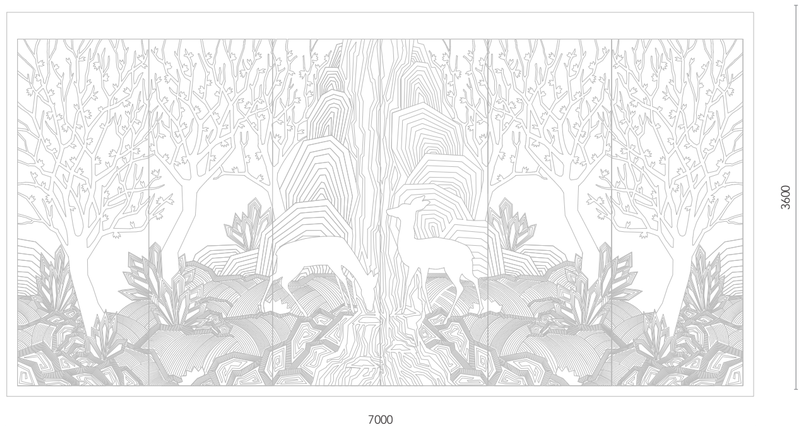

Nereide

COLLECTION | Narciso

Parete Tv con cornice perimetrale esterna in sucupira e ante scorrevoli automatizzate con decorazioni a rilievo dorate. Vano tv e ripiani interni laccati nero lucido con illuminazione a led. TV esclusa.

Wall Tv with external perimetral frame in sucupira wood and automated sliding doors with golden relief decoration. TV compartment and shelves in glossy black lacquered with LED lighting inside.

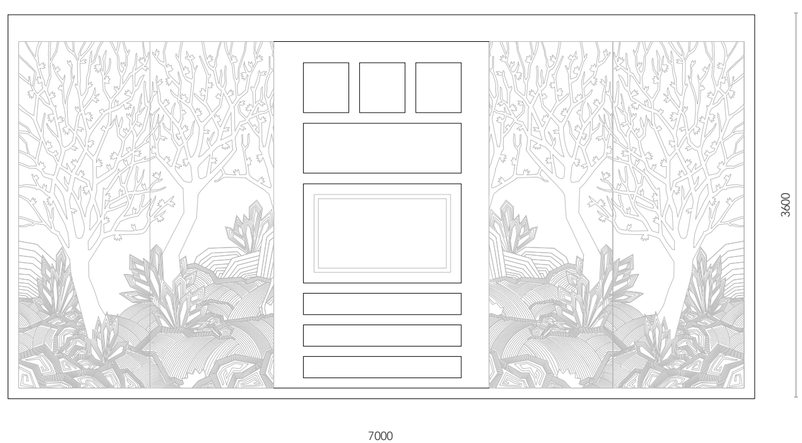

Nayade

COLLECTION | Narciso

Libreria a giorno in sucupira con ripiani, fondo decorato in foglia oro patinata e profili in ottone. Illuminazione a led con fascio di luce radente su fondo e ripiani.

Open bookcase in sucupira wood with decorated background in patinated gold foil, shelves and brass profiles. LED lighting with bundle of grazing light on background and shelves.

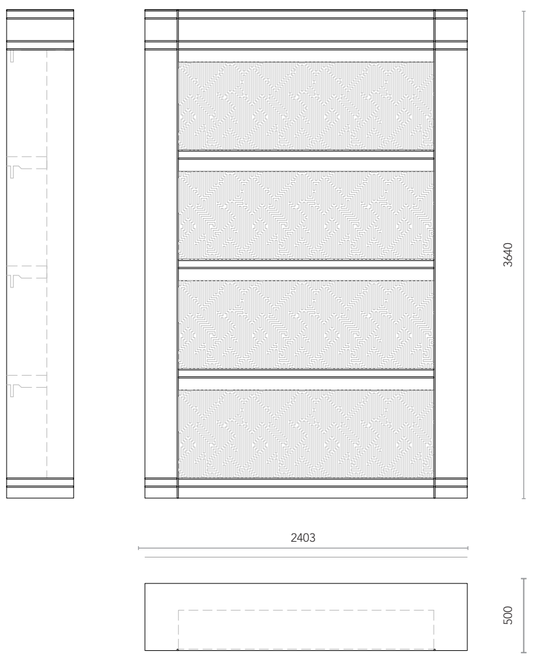

Nathan

COLLECTION | Narciso

Buffet realizzato in sucupira, con profili e basamento in ottone. Ante con decoro geometrico su lastra in ottone.

Buffet in Sucupira wood contoured with brass profiles. Doors with geometric decoration on brass plate.

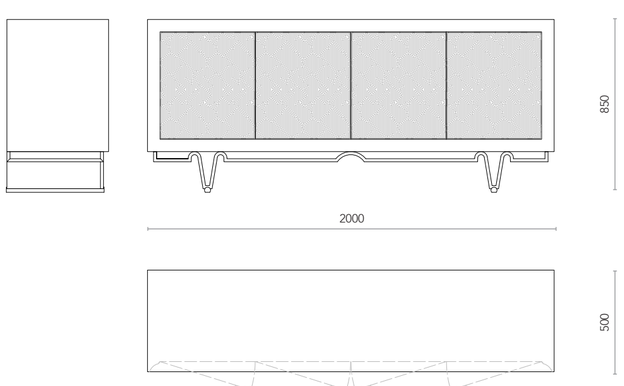

Ninfea

COLLECTION | Narciso

Mobile espositore laccato nero lucido con inserti in paglia, profili in ottone e mensole sagomate in cristallo.

Glossy black laquered stand with straw inserts, brass profiles and shaped crystal shelves.

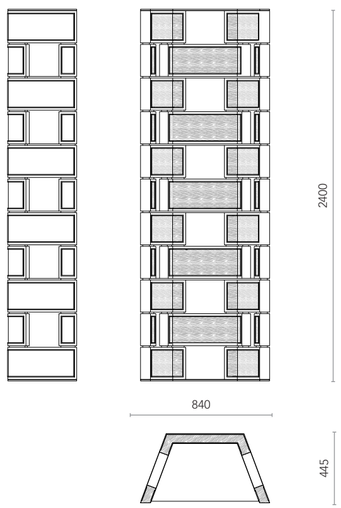

Nestore

COLLECTION | Narciso

Mobile bar in sucupira con profili in ottone. Ante esternamente rivestite e decorate in paglia, internamente finite in sucupira. Interno mobile in avorio lucido con fondo in specchio, mensole in cristallo, ripiano con specchio applicato, vassoio estraibile e cassetti laterali. Maniglie sagomate in ottone.

Bar cabinet in Sucupira wood with brass profiles. Doors externally coated and decorated with straw and internally finished in sucupira. Inside glossy ivory finish with mirror background, glass shelves, one shelf with mirror applied, removable tray and side drawers. Molded handles in brass.

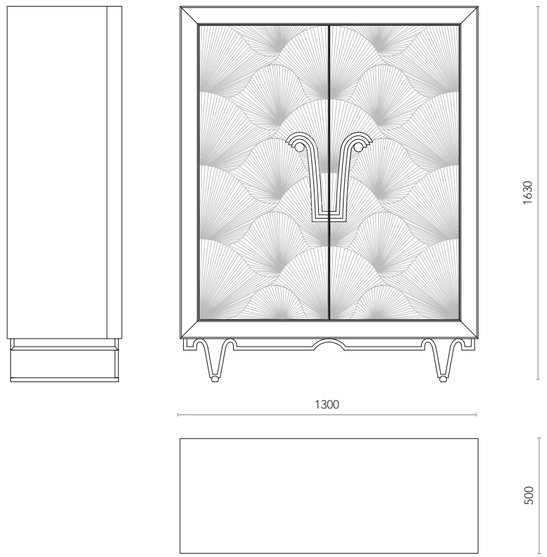

Nicolò

COLLECTION | Narciso

Obelisco laccato nero lucido con basamento e profili in ottone, ripiani in cristallo extrachiaro con illuminazione led. Base decorata su 3 lati con applicazione di pietra minerale (Mica), con anta apribile.

Obelisk-shaped structure in glossy black lacquered with brass details, crystal shelves and LED lighting. Basement with 3 sides decorated with application of mineral stone (Mica), 1 door.

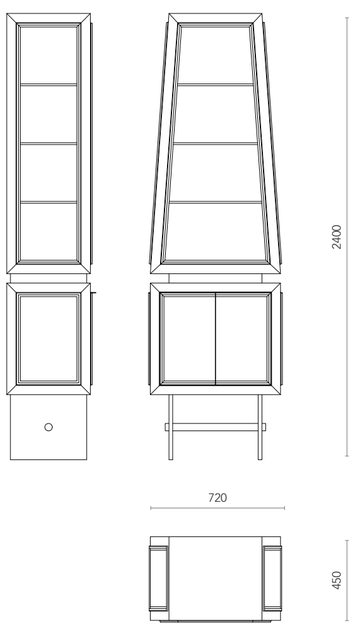

Nicla

COLLECTION | Narciso

Lampadario grande con struttura in ottone lucido, rivestito in tessuto chiaro plissettato (necessita di 8 lampadine).

Big chandelier with structure in polished brass, covered with light plissé fabric (needs 8 bulbs).

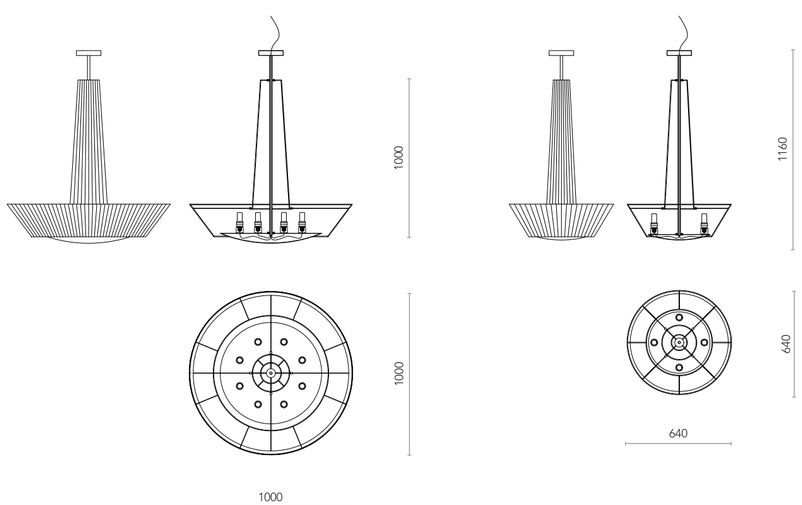

Nerone

COLLECTION | Narciso

Tavolo rettangolare in sucupira con sfere dorate sulle gambe con effetto metallico.

Rectangular table in sucupira wood with golden spheres on the legs finished with metallic effect.

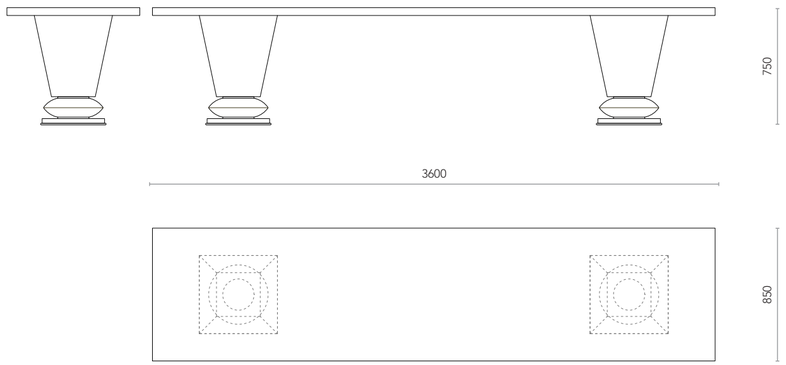

Narciso

COLLECTION | Narciso

Tavolo rotondo in sucupira con decorazioni geometriche sul top e particolari in ottone. Basamento sfaccettato rivestito in lamina d'ottone.

Dining table in sucupira wood with geometric decorations and brass details. Stand faceted covered with slat of polished brass.

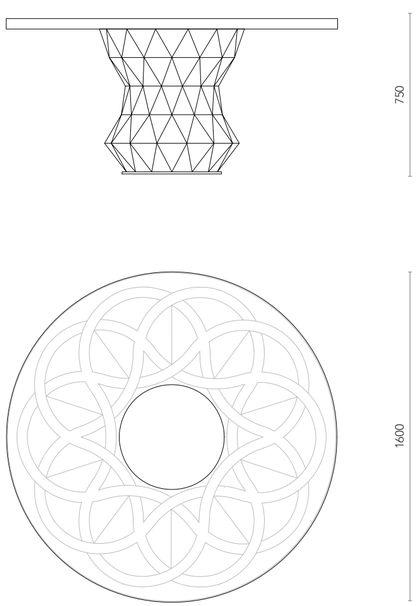

Nelson

COLLECTION | Narciso

Tavolino centrale con base in avorio lucido e vassoio top in ottone con profilo in avorio lucido.

Coffee table with base in polished ivory. Top in brass with profile in polished ivory.

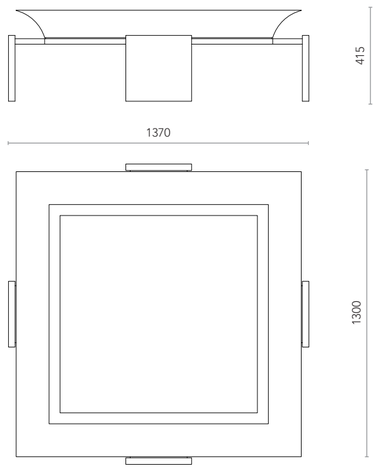

Nelson

COLLECTION | Narciso

Tavolino laterale con basamento in ottone e vassoio/top in avorio lucido con profili in ottone lucido.

Side table with basement in brass and top in glossy ivory lacquered with brass details.

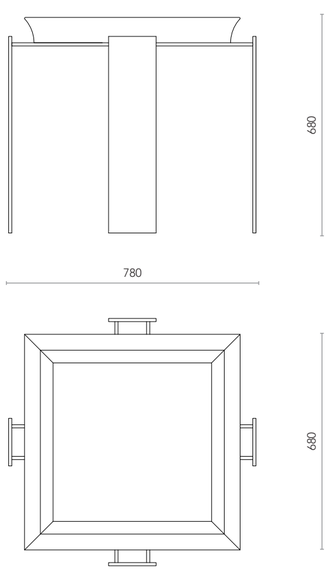

Norma

COLLECTION | Narciso

Sedia rivestita in velluto con ovale aperto sullo schienale.

Chair in velvet upholstered with open oval part on the back.

Sedia capotavola completamente rivestita in velluto con interno schienale rivestito in raso e braccioli.

Head of the table chair completely upholstered in velvet and interior part of the back upholstered with satin.

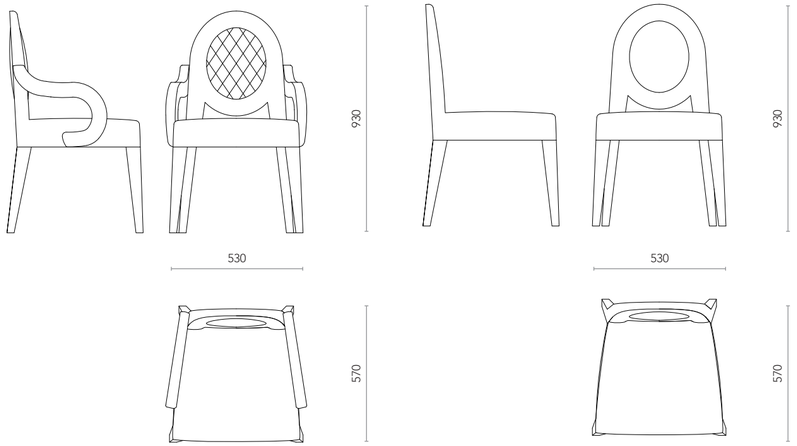

Norma

COLLECTION | Narciso

Sedia rivestita in velluto con schienale alto imbottito. Interno schienale rivestito in raso.

Chair with high-back, completely upholstered in velvet and interior part of the back with satin upholstered.

Sedia capotavola con schienale alto e braccioli, rivestita in velluto. Interno schienale rivestito in raso.

Armchair with high-back and armrest, completely upholstered in velvet. Interior part of the back with satin upholstered.

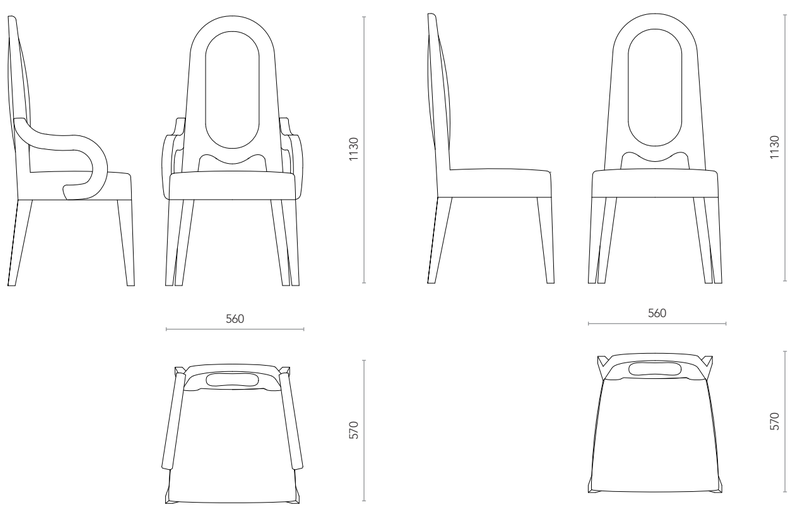

Nilde

COLLECTION | Narciso

Poltrona completamente rivestita profilata con borchie. 1 cuscino decorativo e 1 poggiareni compresi.

Armchair completely upholstered profiled with studs. 1 decorative cushion and 1 backrest included.

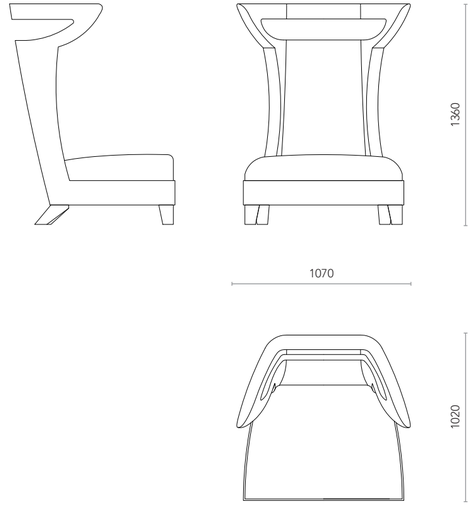

Napoleone

COLLECTION | Narciso

Divano con fascia decorativa dorata su tutta la lunghezza. Completamente rivestito in velluto. Compresi 7 cuscini decorativi.

Upholstered sofa with gold decorative band along the whole length. 7 decorative cushions included.

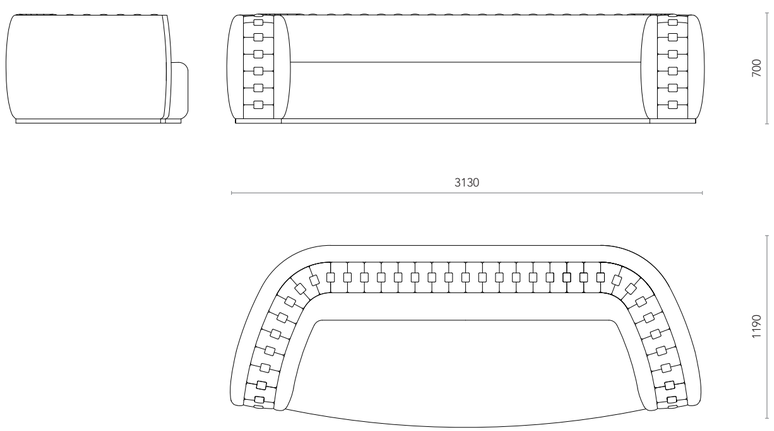

Nereo

COLLECTION | Narciso

Consolle con profili in ottone lucido e decorazioni in foglia oro su top laccato nero lucido. Basamento in ottone lucido.

Console glossy black lacquered with brass details and decoration in gold foil on the top. Polished brass basement.

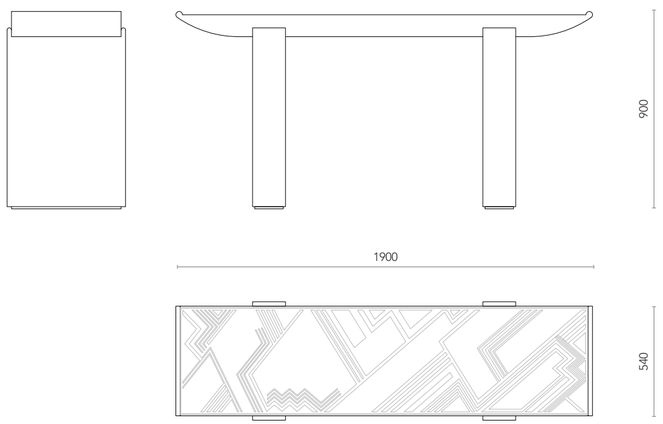

Noemi

COLLECTION | Narciso

Consolle sagomata in sucupira con distanziali in ottone lucido tra piano e basamento.

Console in sucupira wood with spacers in polished brass between top and basement.

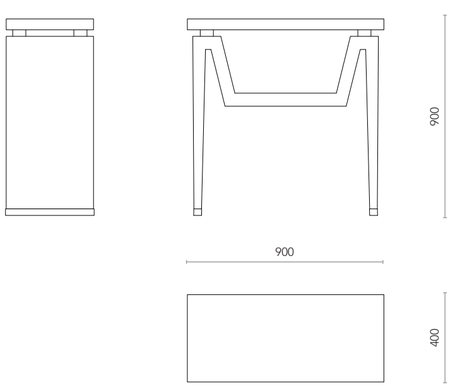

Egeo

Mosè

COLLECTION | Egeo

Pannello decorativo diviso in 4 parti con sagoma laccata bianca applicata su fondo in foglia oro. Cornice perimetrale laccata avorio retroilluminata.

Decorative panel divided in 4 parts with shape white lacquered applied on a gold foil background. Perimeter frame ivory lacquered with backlight.

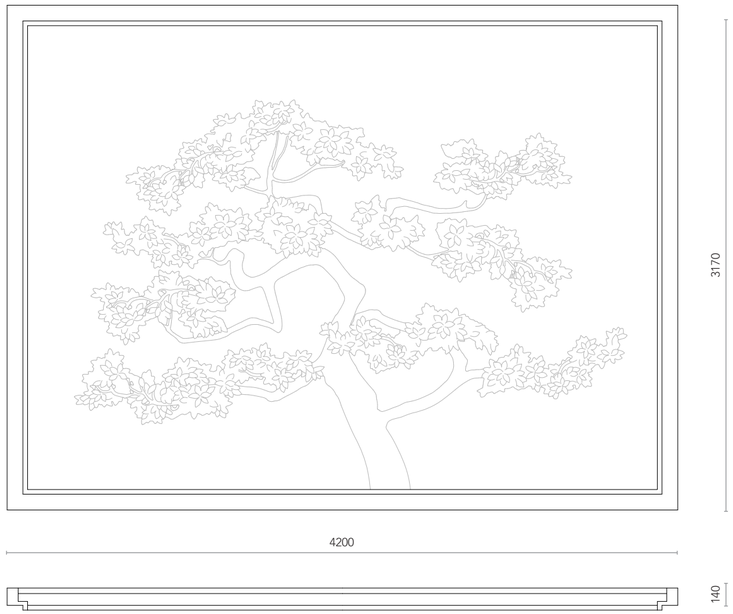

Magda

COLLECTION | Egeo

Porta composta da 2 ante battenti rivestita in alcantara col. Avorio con sagome e maniglie applicate in ottone lucido. Cornice su 3 lati da 15 cm. rivestita in alcantara con profili in ottone lucido. Stessa finitura su entrambi i lati.

Door composed of 2 hinged doors lined with ivory alcantara with shapes and handles in polished brass applied. Frame of 15 cm. on three sides lined with alcantara with profiles in polished brass. Same finish on both sides.

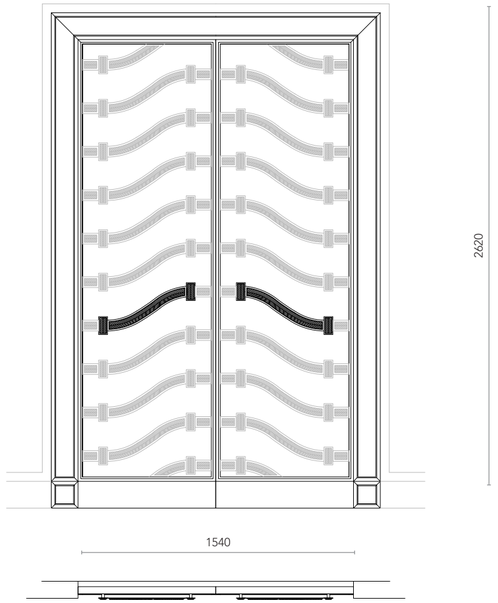

Mosè

COLLECTION | Egeo

Pannello decorativo con sagoma laccata bianca applicata su fondo in foglia oro. Cornice perimetrale laccata avorio retroilluminata.

Decorative panel with shape white lacquered applied on a gold foil background. Perimeter frame ivory lacquered with backlight.

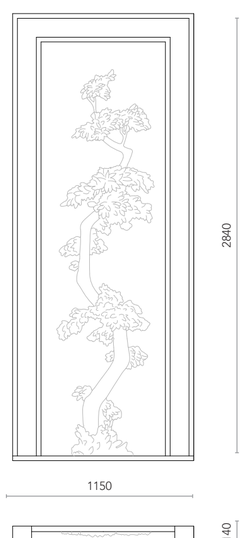

Magda

COLLECTION | Egeo

Pannello composto da 2 ante fisse non apribili rivestito in alcantara col. avorio con sagome applicate in ottone lucido. Cornice su tre lati da 15 cm. rivestita in alcantara con profili in ottone lucido. Finitura solo su un lato.

Decorative wall panel composed of two fixed doors (not opening) lined with ivory alcantara with shapes in polished brass applied. Frame of 15 cm. on three sides lined with alcantara and profiles in polished brass. Finishing only on one side.

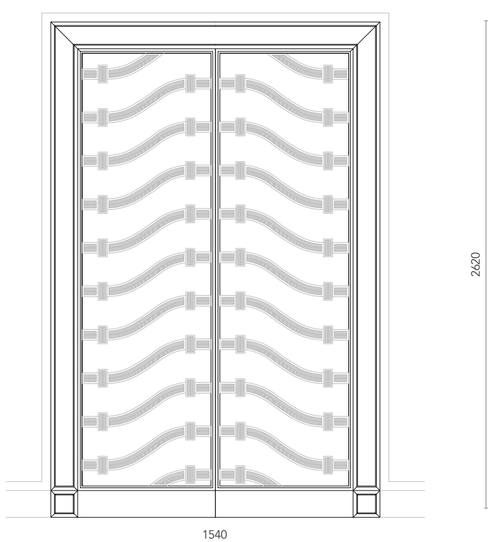

Mirta

COLLECTION | Egeo

Porta composta da 1 anta a battente rivestita in alcantara col. avorio con maniglie applicate in ottone lucido. Cornice su tre lati da 15 cm. rivestita in alcantara con profili in ottone lucido. Stessa finitura su entrambi i lati.

Door composed of 1 hinged door lined with ivory alcantara and handles in polished brass applied. Frame of 15 cm. on three sides lined with alcantara and profiles in polished brass. Same finish on both sides.

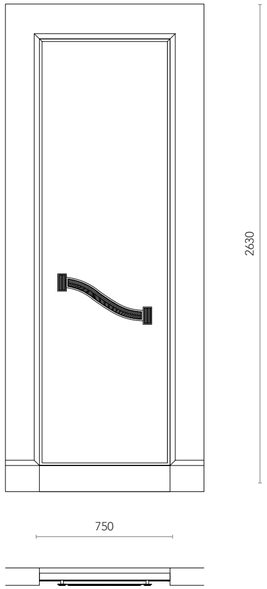

Michelangelo

COLLECTION | Egeo

Mobile TV a giorno internamente rivestito in alcantara con particolari in ottone e basamento in marmo. TV esclusa.

TV cabinet with interior lined in alcantara, brass profile and marble basement. TV excluded.

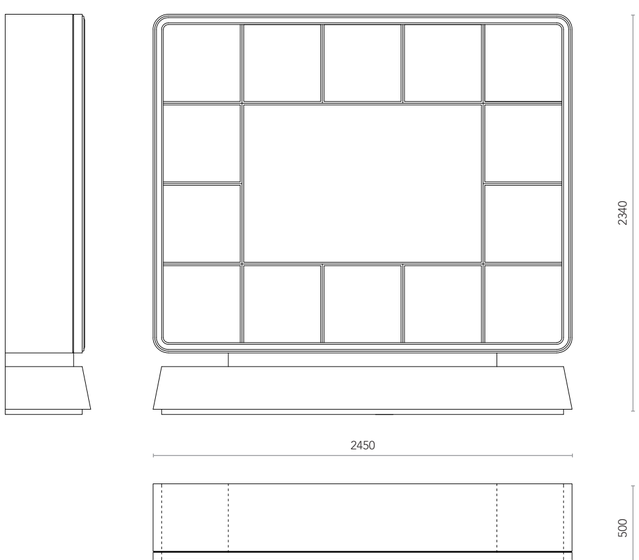

Mafalda

COLLECTION | Egeo

Lampadario rettangolare con struttura e piccole sfere in ottone lucido. Rivestimento in tessuto plissettato chiaro (necessita di 16 lampadine).

Chandelier with rectangular structure and small spheres in polished brass, covered with light plissé fabric (needs 16 bulbs).

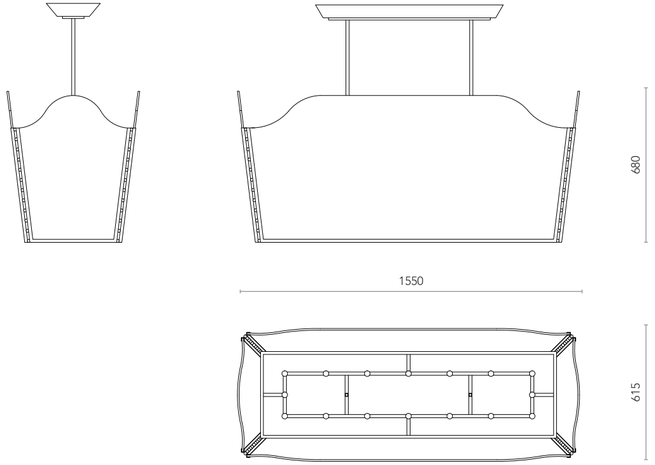

Mafalda

COLLECTION | Egeo

Lampadario quadrato con struttura e piccole sfere in ottone lucido. Rivestimento in tessuto plissettato chiaro (necessita di 8 lampadine).

Chandelier with squared structure and small spheres in polished brass, covered with light plissé fabric (needs 8 bulbs).

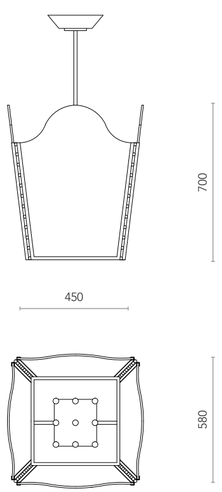

Marvena

COLLECTION | Egeo

Pannello decorativo con pannello centrale in specchio con sagoma applicata in specchio sabbiato e decorato in foglia oro. Cornice perimetrale in legno rivestita in alcantara col. avorio con borchie dorate applicate.

Decorative panel with central mirror with sandblasted mirror shape applied and decorated in gold foil. Perimeter wooden frame covered with ivory Alcantara and with gold studs applied.

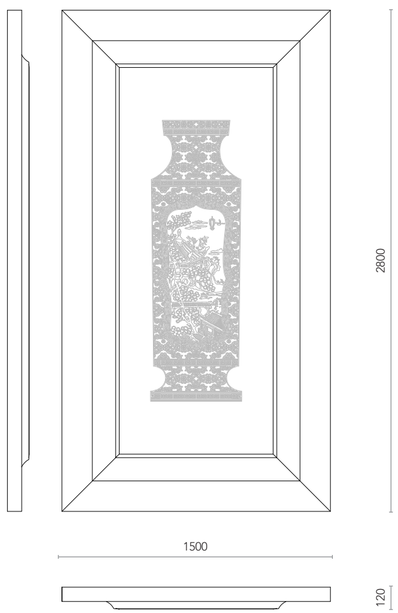

Magno

COLLECTION | Egeo

Lacquered table with geometrical decoration on top, brass details on legs.

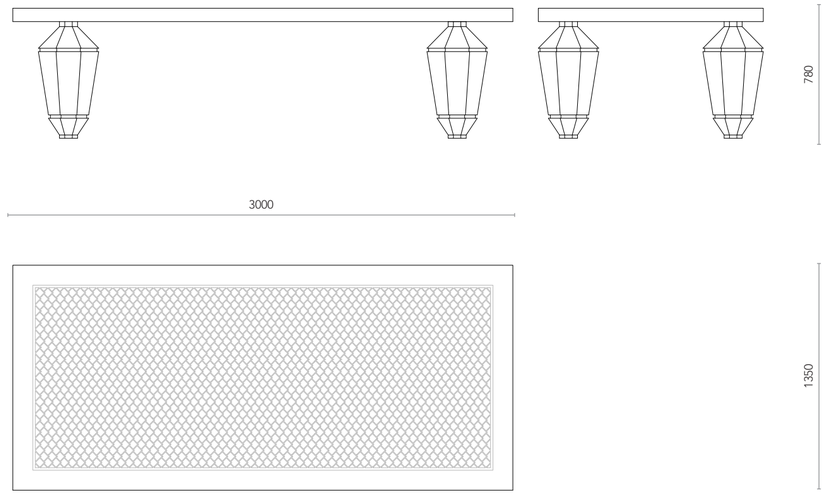

Emperors

COLLECTION | Egeo

Pannello decorativo composto da pannello centrale in specchio con imperatore dipinto a mano in blu e oro. Cornice perimetrale in alcantara col. avorio e in ottone lucido.

Decorative panel with hand-painted Emperor in blue and gold on the central mirror. Perimeter frame coated with ivory alcantara and polished brass.

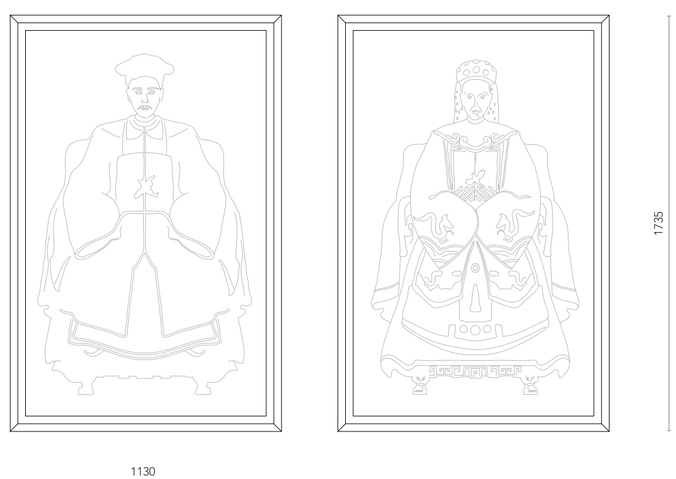

Mara

COLLECTION | Egeo

Tavolino quadrato con struttura laccata avorio, gambe circolari laterali e ripiano centrale in vetro. Particolari in ottone lucido.

Square coffee table ivory lacquered with circular legs, glass central shelf and brass details.

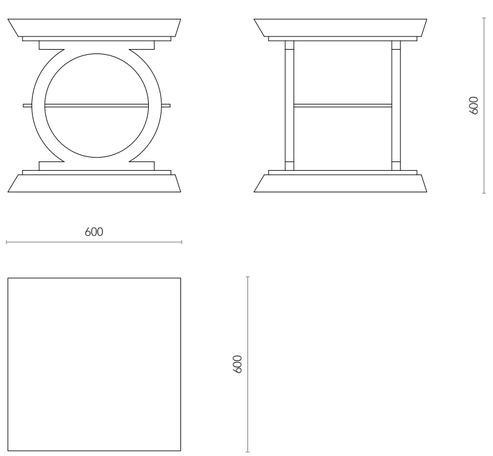

Martin

COLLECTION | Egeo

Tavolino rotondo in foglia oro brunito con gamba centrale ovale e particolari in ottone. Top in specchio.

Coffee table in burnished gold foil with oval full leg, and brass details. Top with mirror.

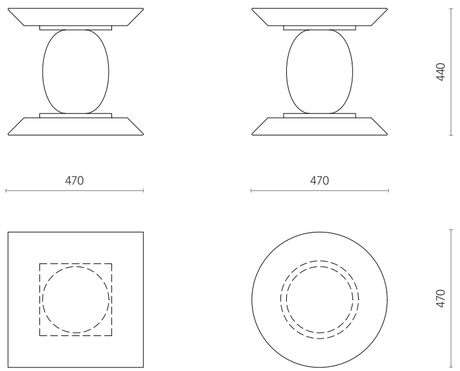

Medardo

COLLECTION | Egeo

Buffet laccato lucido composto da cassettiere laterali e ante a battente centrali con particolari in rilievo, ripiani interni e profili in ottone.

Buffet glossy lacquered with relief details and brass perimeter profiles. Side drawers and central hinged doors with shelves inside.

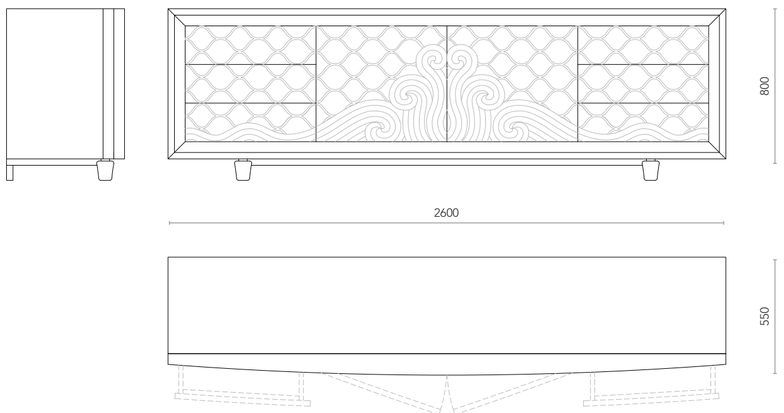

Milo

COLLEZIONE | Egeo

Tavolino - bar apribile rivestito esternamente in liste di specchi e internamente in Alcantara. Top in specchio e particolari in ottone lucido.

Coffee table - bar openable externally covered in strips of mirrors and internally in Alcantara. Tops in mirror and details in polished brass.

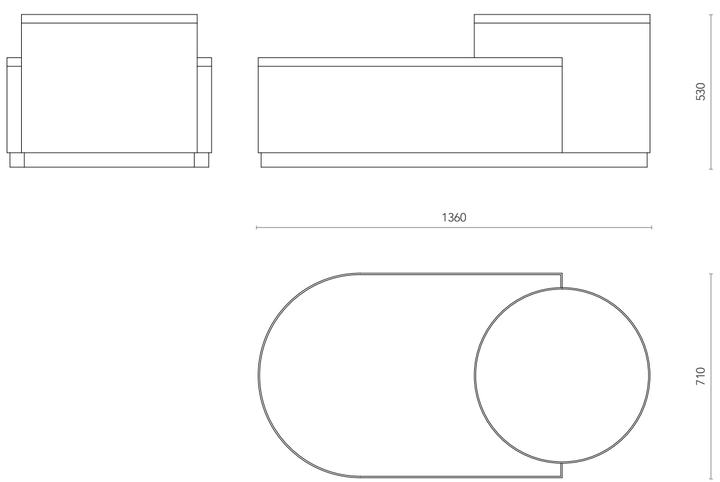

Maya

COLLECTION | Egeo

Comò a 3 cassetti in ebano con parti rivestite in alcantara e particolari in ottone.

Chest of 3 drawers in ebony with parts lined in alcantara and brass details.

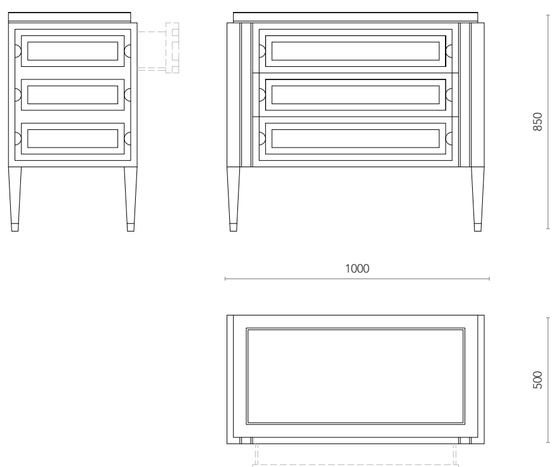

Matilda

COLLECTION | Egeo

Vetrina laccata lucido con decoro geometrico, internamente rivestita in alcantara con ripiani e ante in vetro. Profili e maniglie in ottone lucido.

Showcase in glossy lacquered with geometric decoration, internally lined in alcantara with shelves and glass doors. Profiles and handles in polished brass.

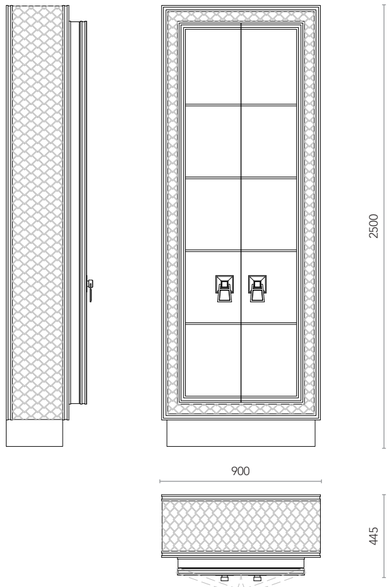

Melchiorre

COLLEGTION | Egeo

Mobile bar laccato con decoro geometrico in foglia oro brunito sulla parte superiore. Interno in oro con fondo a specchio nella parte superiore, ripiani in vetro e faretti inclusi. Maniglie e profili in ottone lucido.

Bar cabinet lacquered with burnished gold foil geometric decoration in the upper part. Interior in gold with mirror on back, glass shelves and spotlights included. Handles and profiles in polished brass.

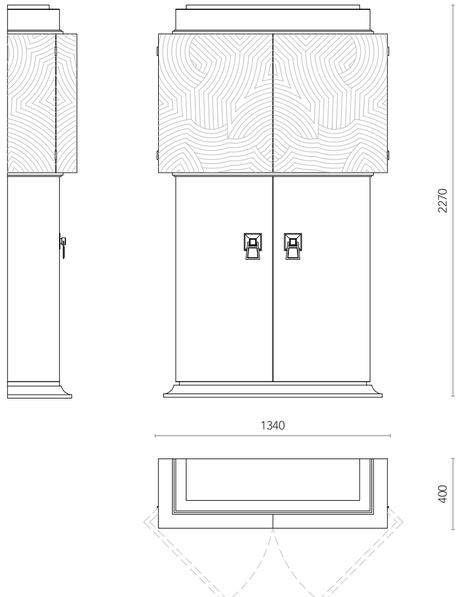

Vase

COLLECTION | Egeo

Vaso con struttura laccata avorio e decori a rilievo in foglia oro.

Vase with lacquered ivory structure and relief decorations in gold foil.

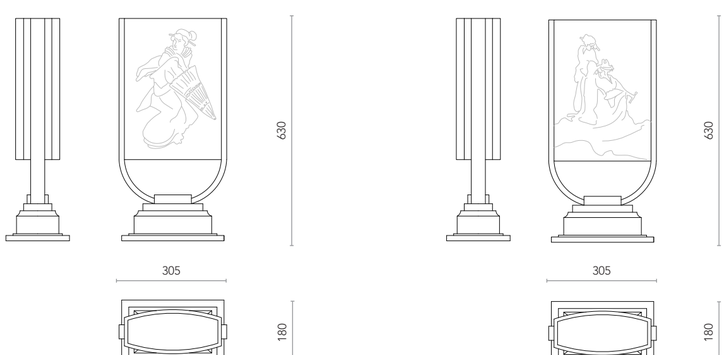

Malcom

COLLECTION | Egeo

Bancone bar laccato con decoro geometrico in foglia oro brunito sulla parte frontale. Top in marmo e parte interna attrezzata con cassetti ed ante comprese ripiani e vano per frigobar (incluso).

Bar counter lacquered with frontal geometric decoration in burnished gold foil. Marble top and the inside equipped with drawers and doors including shelves and space for fridge (included).

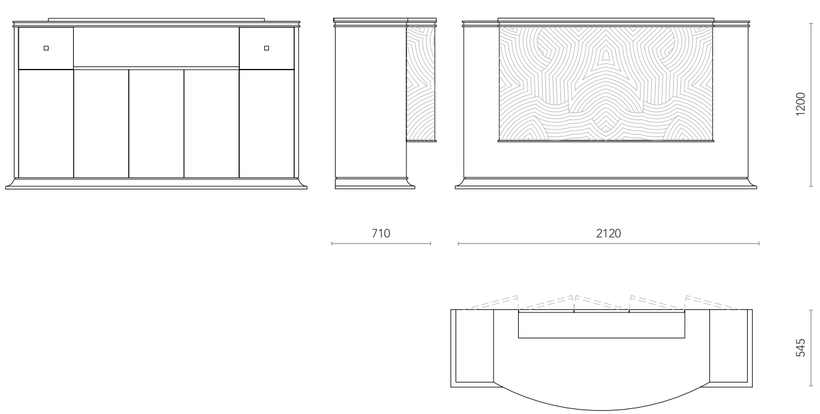

Marina

COLLECTION | Egeo

Divano curvo con pannelli laterali e basamento in ottone lucido. Rivestimento in velluto. Compresi 3 cuscini schienale e 2 cuscini decorativi.

Curved sofa with side panels and basement in polished brass. Velvet upholstery. 3 back cushions and 2 decorative cushions included.

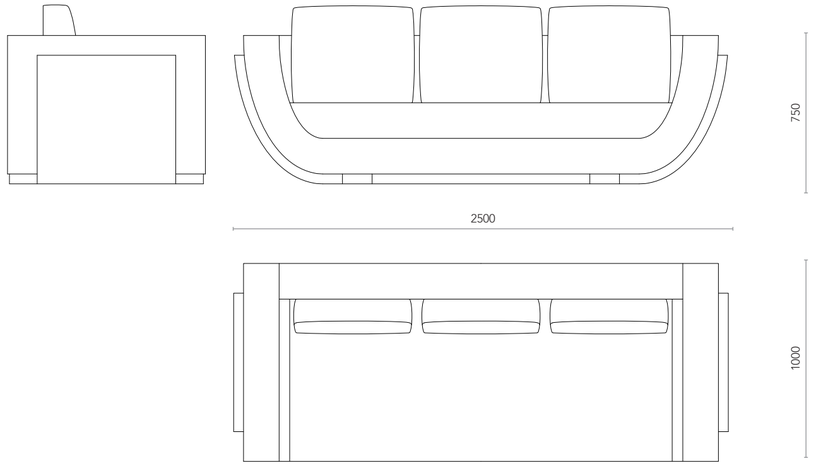

Miron

COLLECTION | Egeo

Divano con struttura sagomata rivestito interamente in velluto blu. 5 cuscini decorativi inclusi.

Shaped sofa completely upholstered with blue velvet. 5 decorative cushions included.

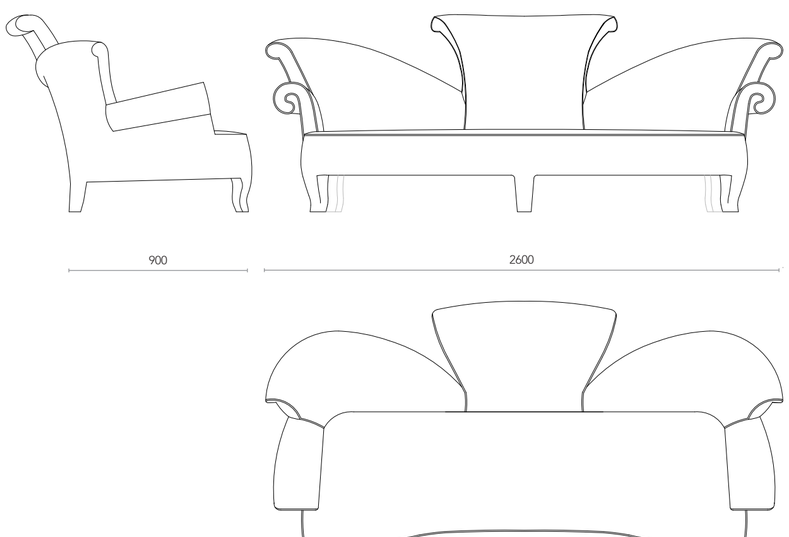

Maxim

COLLECTION | Egeo

Divano con pannelli decorativi geometrici inclinati in foglia oro brunito. Rivestimento struttura in nabuck con cuscini schienale in velluto. 3 cuscini decorativi inclusi.

Sofa with inclined decorative geometric panels in burnished gold foil. Structure upholstered in nubuck with back cushions in velvet. 3 decorative cushions included.

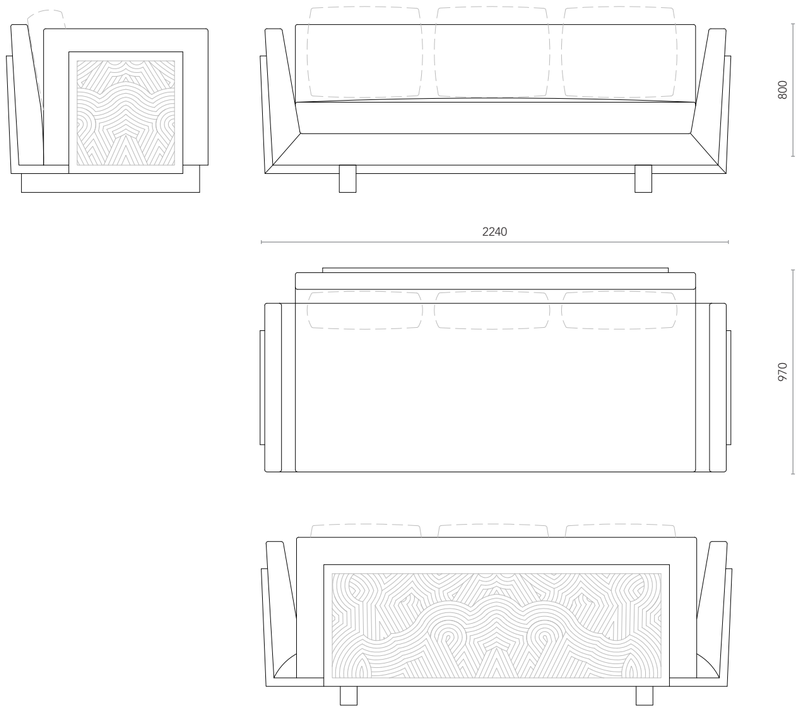

Miriam

COLLECTION | Egeo

Sedia completamente rivestita in nabuck. Schienale rivestito con tessuto diverso e piedini in ottone lucido.

Chair completely upholstered with nabuck. Back covered with different fabric and feet covered with polished brass.

Sedia capotavola con braccioli completamente rivestita in nabuck. Schienale rivestito con tessuto diverso e piedini in ottone lucido.

Chair with armrest completely upholstered with nabuck. Back covered with different fabric and feet covered with polished brass.

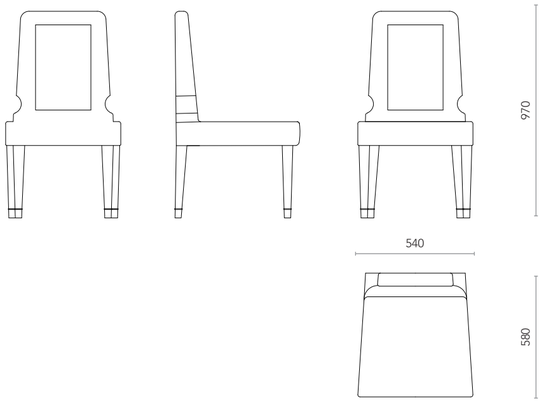

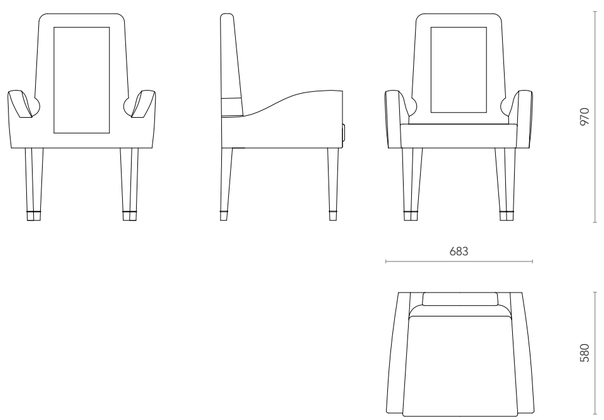

Mercurio

COLLECTION | Egeo

Sgabelli con poggiapiedi, completamente rivestiti in velluto. Piedini rivestiti in ottone lucido.

Stools with footrests, completely upholstered in velvet, Feet coated in polished brass.

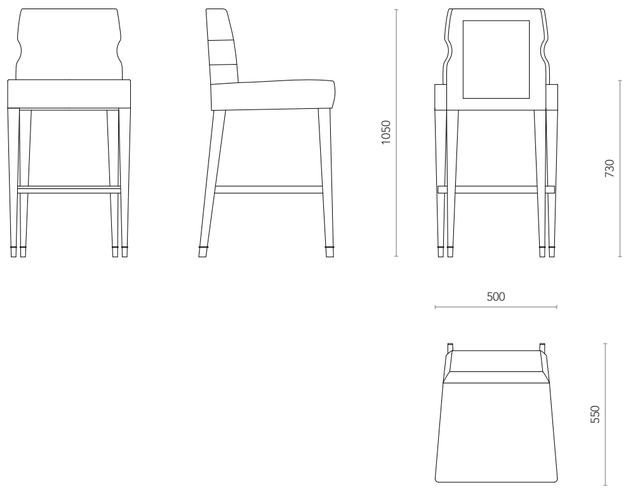

Milena

COLLECTION | Egeo

Poltroncina sagomata completamente rivestita in velluto, con profili decorativi in contrasto.

Shaped armchair completely upholstered in velvet, with contrasting decorative trim.

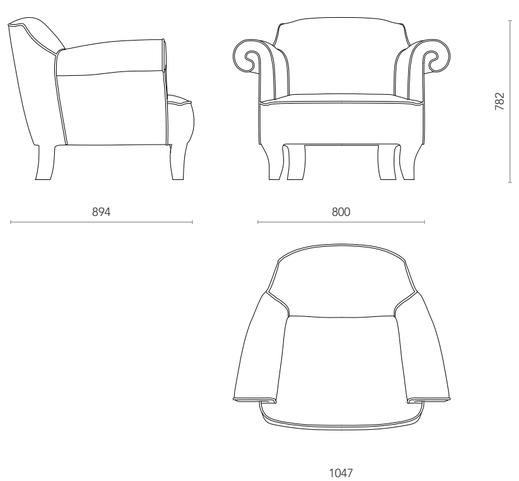

Minerva

COLLECTION | Egeo

Poltrona completamente rivestita in velluto blu con gambe posteriori in foglia oro. 1 cuscino decorativo incluso.

Armchair completely upholstered in blue velvet with back legs in gold foil finish. 1 decorative cushion included.

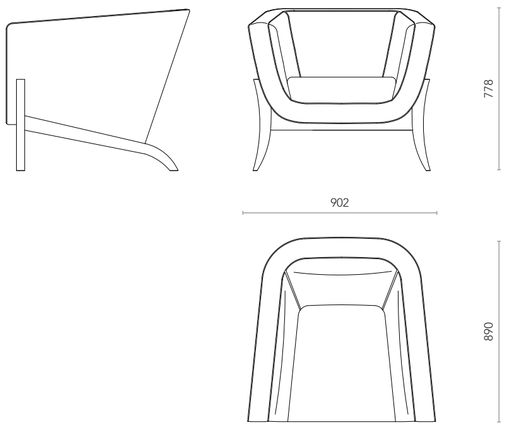

Mina

COLLEGTION | Egeo

Poltrona rivestita in nabuck con pannelli decorativi geometrici inclinati in foglia oro brunito. 1 cuscino decorativo incluso.

Armchair in nabuck upholstered with inclined decorative geometric panels in burnished gold foil. 1 decorative cushion included.

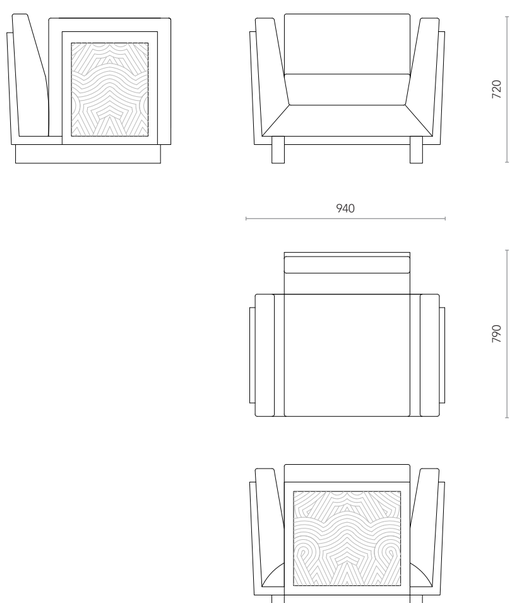

Mafalda

COLLECTION | Egeo

Lampada da tavolo con struttura e piccole sfere in ottone lucido. Paralume circolare in tessuto chiaro profilato.

Table lamp with structure and small spheres in polished brass. Circular lampshade in profiled light fabric.

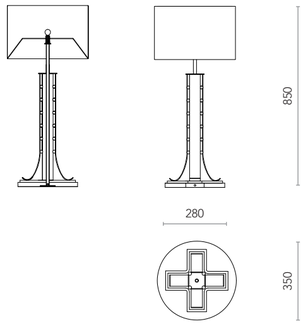

Melania

COLLECTION | Egeo

Lampada da tavolo con struttura in ottone lucido e pannellini decorativi in vetro. Paralume circolare in tessuto chiaro profilato.

Table lamp with structure in polished brass and decorative glass panels. Circular lampshade in profiled light fabric.

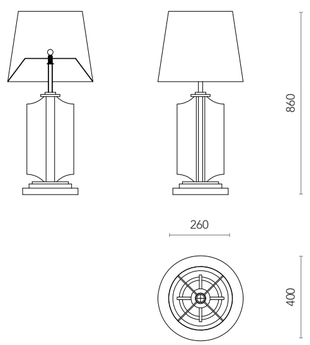

Miranda

COLLECTION | Egeo

Lampada da tavolo con struttura piramidale in ottone lucido e paralume rettangolare in tessuto chiaro.

Table lamp with pyramidal structure in polished brass and squared lampshade in light fabric.

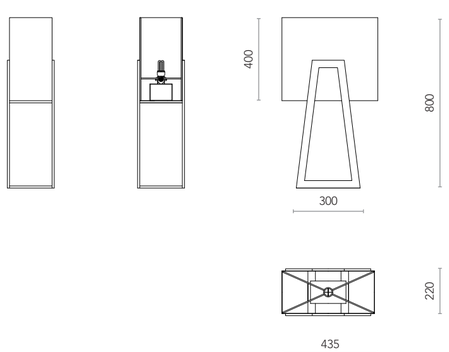

Miranda

COLLECTION | Egeo

Lampada da terra con struttura piramidale in ottone lucido e paralume rettangolare in tessuto chiaro.

Floor lamp with pyramidal structure in polished brass and squared lampshade in light fabric.

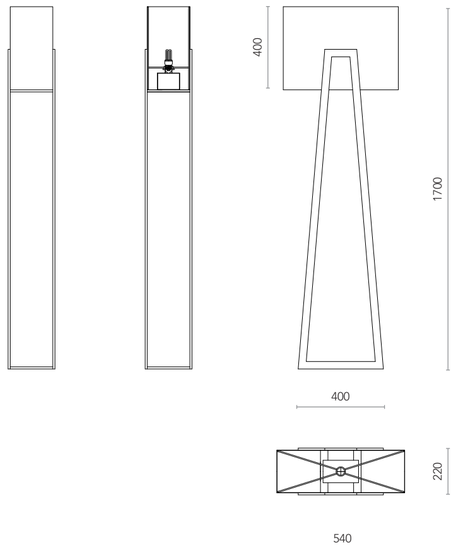

Myron

COLLECTION | Egeo

Parete composta da 4 pannelli con decorazione in gesso a rilievo in stile orientale su fondo laccato avorio patinato.

Wall composed of 4 panels with decorations in gypsum relief on a patinated ivory lacquered background. Oriental style decorations.

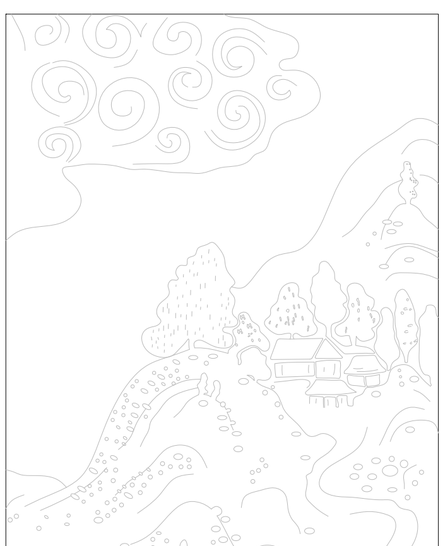

Damasco

Galatea Porta

COLLECTION | Damasco

Porta doppia scorrevole composta da decorazioni traforate in foglia oro applicate su pannello di fondo laccato marrone scuro. Cornice da 20 cm. su tre lati laccata marrone scuro con profili in foglia oro. Maniglie sagomate in ottone lucido. Binario incluso. Stessa finitura su entrambi i lati.

Double sliding door composed of perforated decoration in gold foil applied on a dark brown lacquered panel. Frame of 20 cm. on three sides dark brown lacquered with gold foil profiles. Shaped handles in polished brass. Binary included. Same finish on both sides.

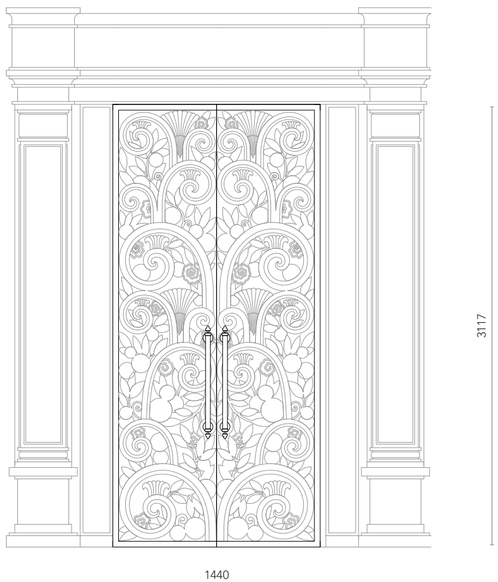

Gemma

COLLECTION | Damasco

Pannello decorativo con soggetto floreale a rilievo e dipinto a mano su fondo in foglia oro. Pannello di supporto laccato marrone scuro.

Decorative panel with hand-painted floral subject in relief on background in gold foil. Support panel dark brown lacquered.

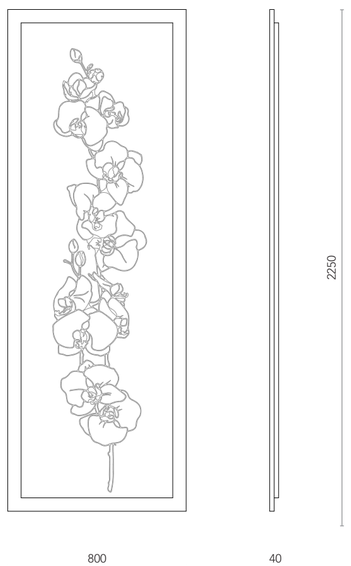

Galatea

COLLECTION | Damasco

Libreria composta da 2 armadi laterali con ante decorate a rilievo e dipinte, internamente laccato nero opaco con ripiani divisori. Al centro armadio con decori geometrici incisi in foglia oro e maniglioni in ottone lucido su tutte le ante. Colonne rivestite in specchio bronzato complete di cornicione e zoccolo laccati nero lucido con decori in foglia oro (applique escluse).

Library composed of two side cabinets with doors decorated in relief and hand-painted, interior part matt black lacquered with shelves. At the center cabinet with geometric decorations in gold foil and polished brass handles on all doors. Columns covered in bronzed mirror with framework and skirting glossy black lacquered with gold foil decorations (appliques excluded).

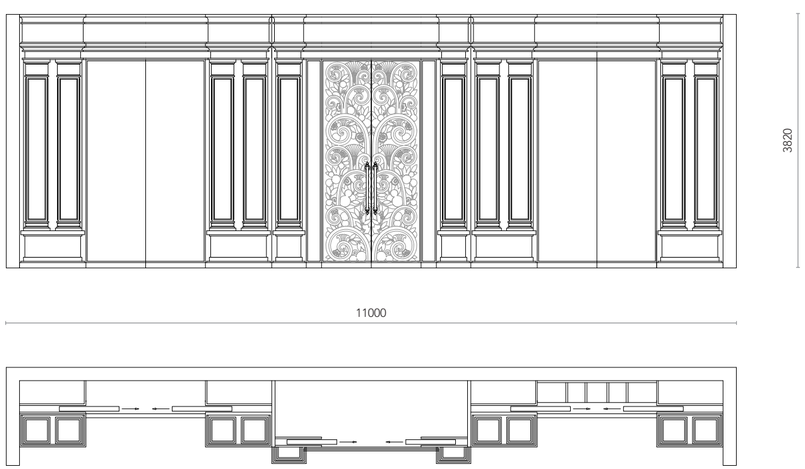

Giada

COLLECTION | Damasco

Pannello decorativo con sagoma floreale a rilievo laccata bianco madreperla e in foglia oro, su fondo laccato avorio. Cornice perimetrale sagomata, laccata marrone.

Decorative panel with floral shape in relief in white mother of pearl lacquer and gold foil finish on an ivory lacquered background. Perimeter shaped frame brown lacquered.

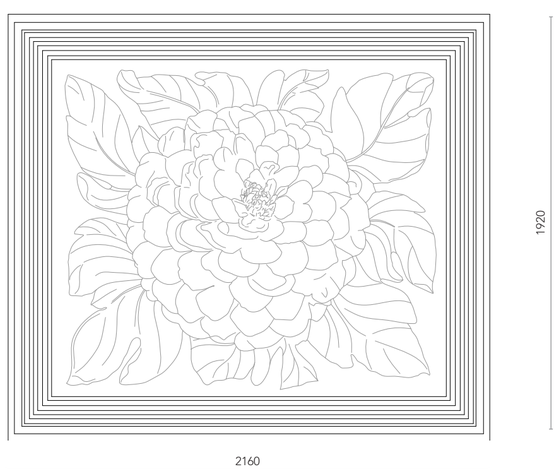

Giuditta

COLLECTION | Damasco

Pannello decorativo con pantera in rilievo dipinta a mano applicata su fondo laccato avorio. Cornice perimetrale laccata nero lucido con inserti in specchio bronzato sui 4 lati.

Decorative panel with hand-painted panther in relief applied on an ivory lacquered background. Perimeter glossy black lacquered frame with bronze mirror inserts on all 4 sides.

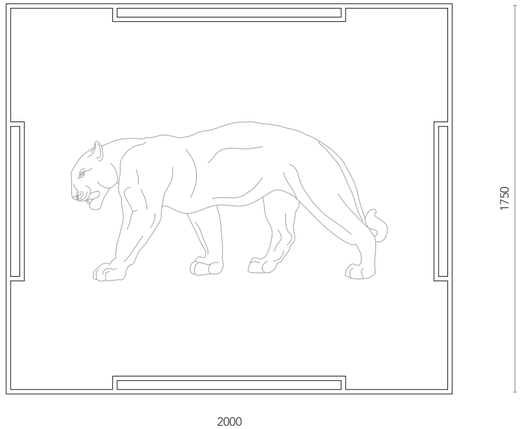

Gregorio

COLLECTION | Damasco

Tavolo con base a sfera in foglia oro con pantere in mosaico di specchi applicate. Piano in vetro con decoro sabbiato e particolari in ottone lucido. Sedie escluse.

Table with round base in gold foil with panthers in mirror mosaic applied. Top in glass with sandblasted decoration and polished brass details. Chairs excluded.

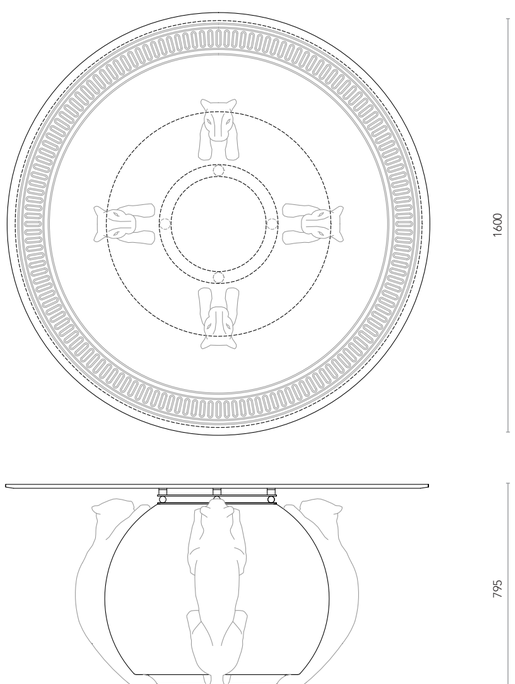

Gastone

COLLECTION | Damasco

Tavolo rettangolare con doppio piano centrale traforato in foglia oro e laccato marrone scuro con top in vetro trasparente sopra. Fascia perimetrale e basamento laccati marrone scuro con profili in foglia oro. Gambe sagomate con fiori applicati in rilievo laccati marrone scuro e dettagli in foglia oro.

Rectangular dark brown lacquered table with gold foil profiles. Central double top with drilled decorations in gold foil and dark brown lacquered under a clear glass top. Shaped legs with dark brown lacquered flowers in relief applied on legs and gold foil details.

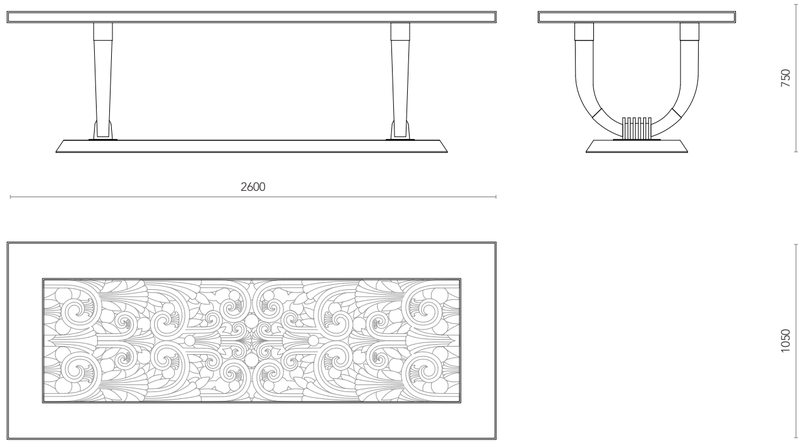

Gioele

COLLECTION | Damasco

Tavolino tondo in foglia oro, con top rialzato e incisione geometrica tono su tono. Base sagomata.

Round coffee table in gold foil finishing, top with geometric engravings tone on tone and shaped base.

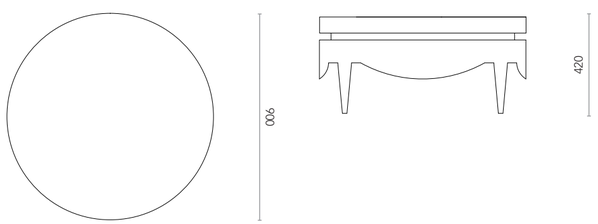

Guelfo

COLLECTION | Damasco

Tavolino quadrato con top rialzato e incisione geometrica tono su tono. Fascia interna e particolare su piedini in foglia oro. Base sagomata laccata marrone scuro.

Square table with raised top and geometric engravings tone on tone. Inner headband and details on feet in gold foil. Shaped base dark brown lacquered .

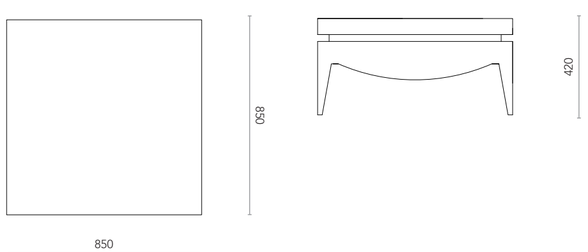

Gualtiero

COLLECTION | Damasco

Mobile bar a due ante laccato a quadrotti con finitura effetto tartaruga sostenuto da una base sagomata in foglia oro appoggiata su base laccata marrone lucido. Al centro maniglione con gemma Cabochon. Interno rivestito di specchi con ripiani in vetro e faretti inclusi.

Bar Counter lacquered with turtle finish effect into squares supported by a shaped base in gold foil leaning on a polished brown basement. At the center handle with cabochon gemstone. Inside lined with mirrors, glass shelves and spotlights included.

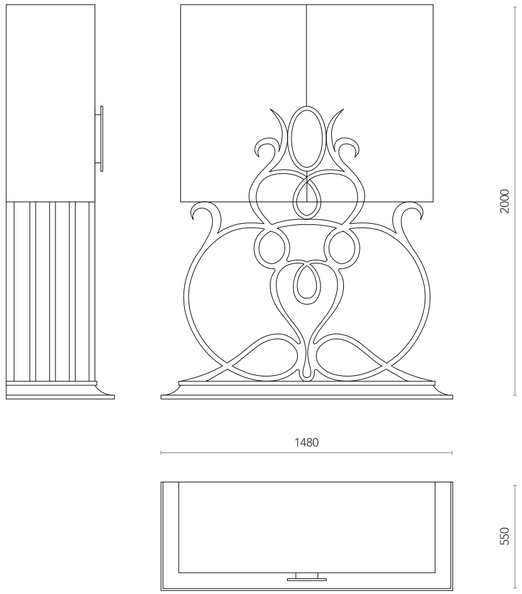

Goffredo

COLLECTION | Damasco

Divano sagomato completamente imbottito e rivestito in velluto diviso in 2 grandi sedute. Compresi 9 cuscini decorativi.

Shaped sofà completely upholstered in velvet divided into two large seats. 9 decorative cushions included.

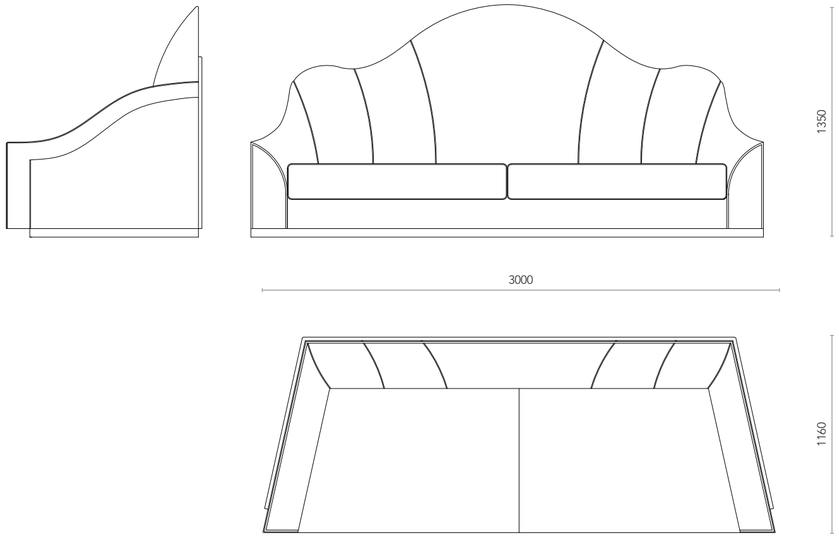

Griselda

COLLECTION | Damasco

Mobile bar laccato avorio lucido composto da 4 ante a battente, le 2 laterali apribili con meccanismo push-pull e le due centrali apribili con maniglione centrale laccato nero lucido con dettagli decorativi in foglia oro. Il top in vetro è appoggiato sulle pantere laterali, due per lato, finite in foglia oro, creando un distacco tra la base e il top. Decori su parte frontale in foglia oro con dettagli laccati nero lucido. Interno diviso con ripiani laccati avorio opaco.

Bar counter polished ivory lacquered with 4 hinged doors, the 2 side doors openable with push-pull mechanism and the 2 central doors with openable with decorative handle in glossy black lacquered with details in gold foil. The glass top is leaning on lateral panthers, 2 per side, finished in gold foil, creating a gap between the structure and the glass top. Decorations on the front side in gold foil with glossy black lacquered details. Interior divided with shelves matt ivory lacquered.

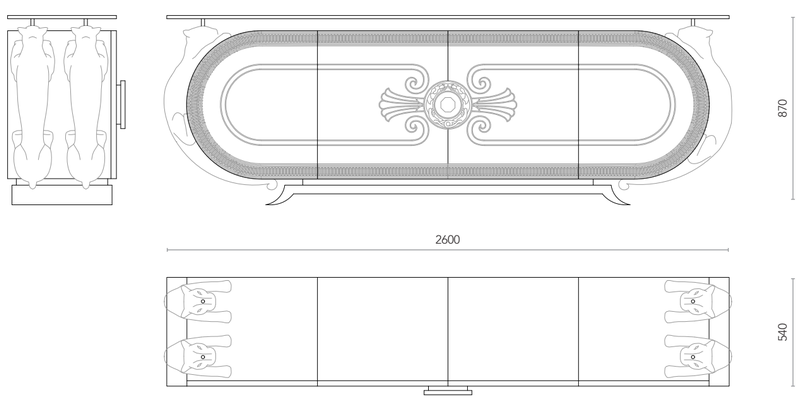

Giasone

COLLECTION | Damasco

Letto con struttura in foglia oro composto da testata e pediera sagomate e rivestite in tessuto, con decorazioni traforate applicate in foglia oro. Rete compresa. Materasso, cuscini e copriletto esclusi.

Bed in gold foil with shaped headbord and footbord, upholstered with ivory fabric and openwork decorations in gold foil applied. Net included. Mattress, bedcover and pillows excluded.

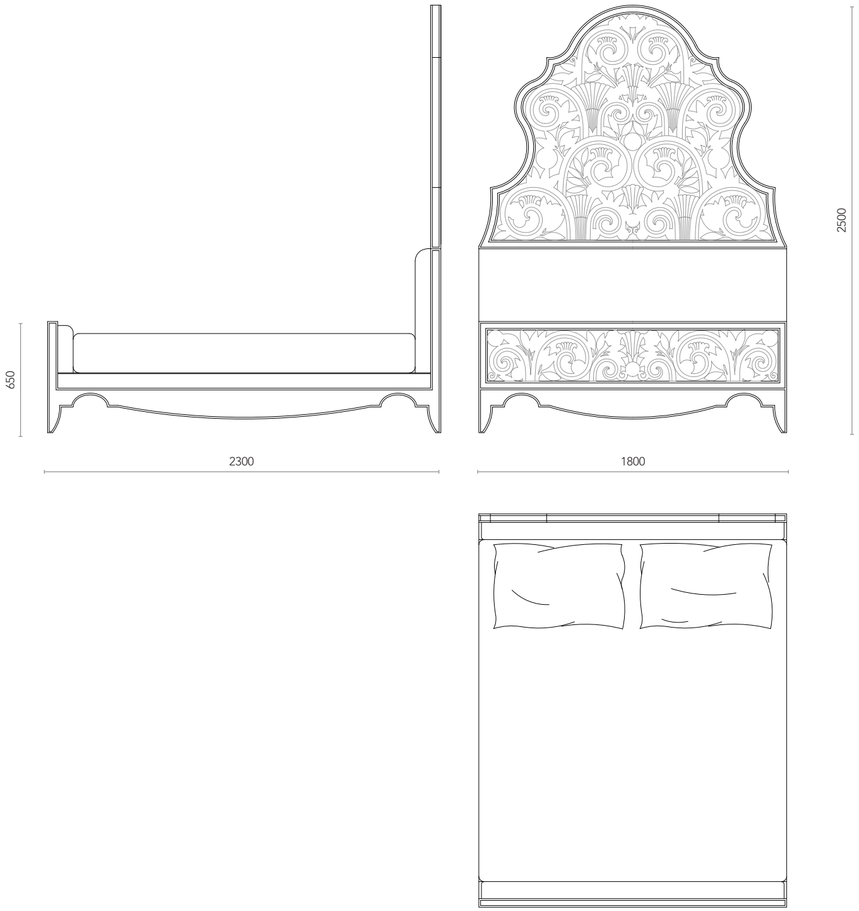

Ginestra

COLLECTION | Damasco

Poltrona sagomata con decorazioni applicate a rilievo (motivo floreale) in foglia oro su fondo laccato marrone scuro. Interno schienale e seduta imbottiti e rivestiti in velluto. Compresi 2 cuscini decorativi.

Shaped armchair with decorations in relief (floral pattern) in gold foil on ad ark brown lacquered background. Back and seat upholstered in velvet. 2 decorative cushions included.

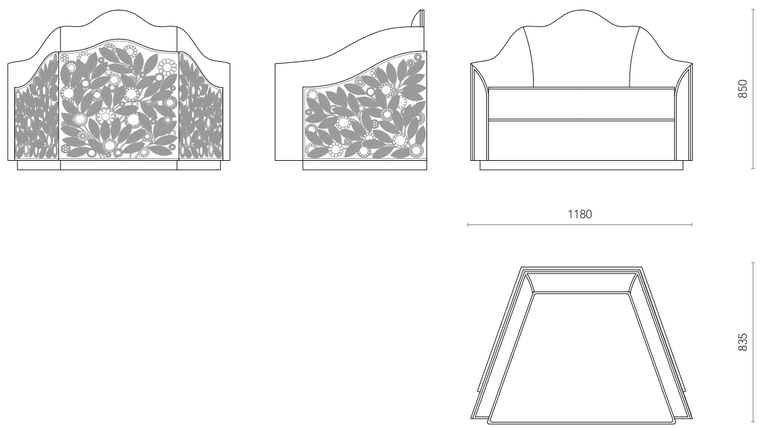

Gilda

COLLECTION | Damasco

Poltrona sagomata con decorazioni (motivo classico) in foglia oro su fondo laccato avorio. Interno schienale e seduta imbottiti e rivestiti in velluto. Compresi 2 cuscini decorativi.

Shaped armchair with classic decorations in gold foil on a ivory lacquered backgound. Back and seat upholstered in velvet. 2 decorative cushions included.

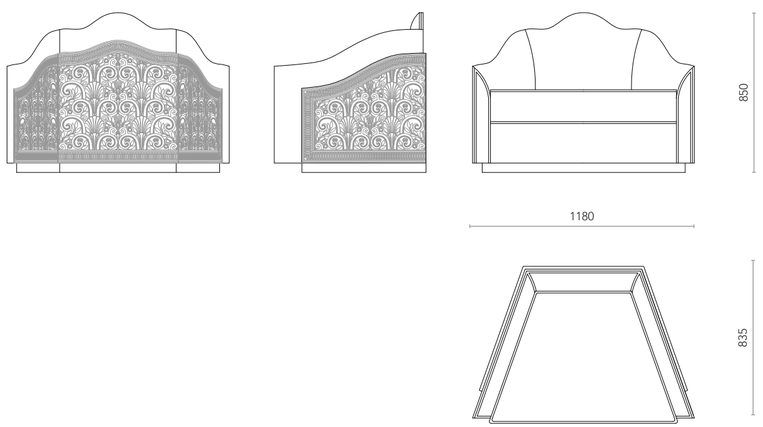

Glauco

COLLECTION | Damasco

Comò laccato lucido con decorazione in foglia oro su frontale cassetti e fianchi. Top e base sagomata laccati con profili in foglia oro. Pomoli cassetti a ventaglio. Interno laccato opaco.

Curved dresser lacquered with gold foil decoration on drawers and sides. Top and shaped basement lacquered with profiles in gold foil. Drawer knobs fan-shaped. Matt lacquered inside.

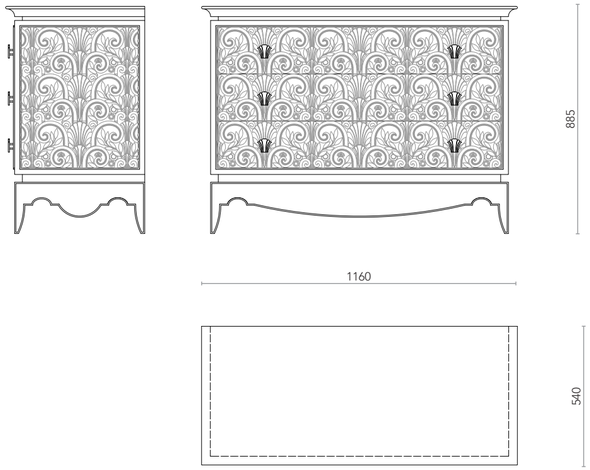

Gladio

COLLECTION | Damasco

Comodino laccato lucido con decorazione in foglia oro su frontale cassetti e fianchi. Top e base sagomata laccati con profili in foglia oro. Pomoli cassetti a ventaglio. Interno laccato opaco.

Bedside table lacquered with gold foil decoration on drawers and sides. Top and shaped basement lacquered with profiles in gold foil. Drawer knobs fan-shaped. Matt lacquered inside.

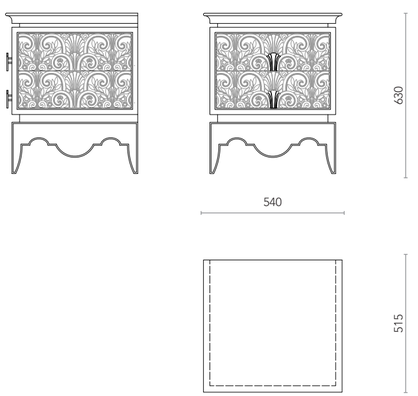

Giobbe

COLLECTION | Damasco

Vaso con struttura laccata nero lucido e decorazioni a rilievo dorate. Basamento laccato nero lucido con cilindri in foglia oro.

Vase with glossy black lacquered structure and golden relief decorations. Glossy black lacquered basement with cylinders in gold foil.

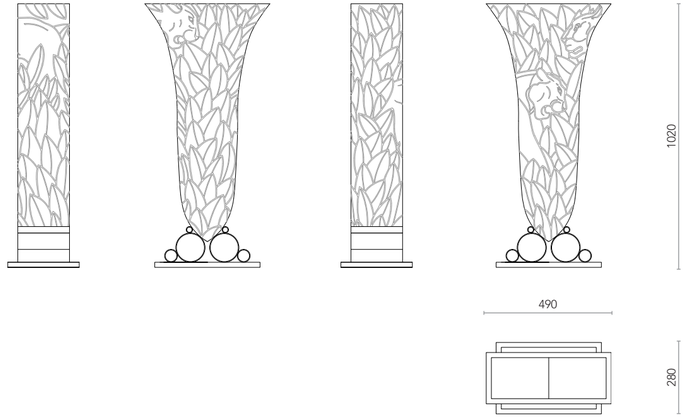

Oasi

COLLECTION | Damasco

Consolle con struttura rivestita in specchio naturale su base laccata marrone scuro con cilindri in foglia oro. Top laccato marrone scuro lucido.

Consolle with structure covered with natural mirror on polished dark brown basement with cylinders in gold foil. Top in glossy dark brown lacquered.

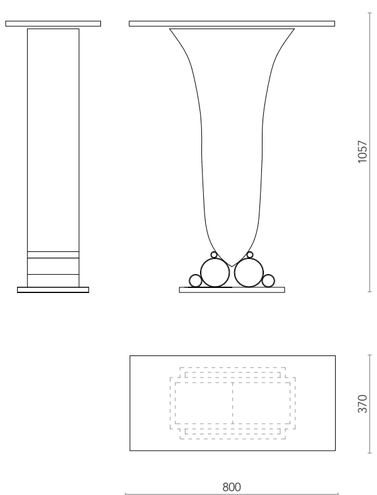

Guendalina

COLLECTION | Damasco

Specchio naturale su sottostruttura in legno con cornice perimetrale laccata marrone scuro, profili in foglia oro e fresate centrali.

Natural mirror on wooden substructure with dark brown lacquered perimetral frame, gold foil profiles and central milled.

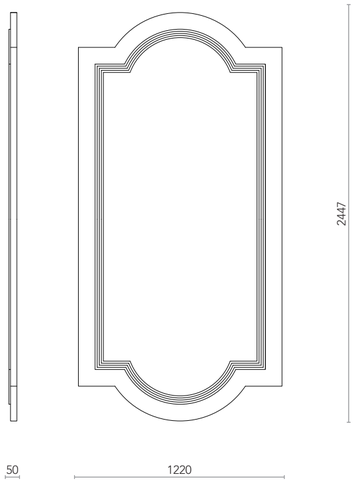

Gaudenzia

COLLECTION | Damasco

Poltroncina con pantera in mosaico di specchi e decoro in rilievo a foglie finito in foglia oro su schienale. Gambe in foglia oro. Interno schienale e seduta imbottiti e rivestiti in velluto. Compreso 1 cuscino poggiareni decorativo.

Armchair in gold foil with decorations in relief and panther in mosaic mirror on the back. Legs in gold foil. Inside back and seat upholstered in velvet. 1 decorative back cushion included.

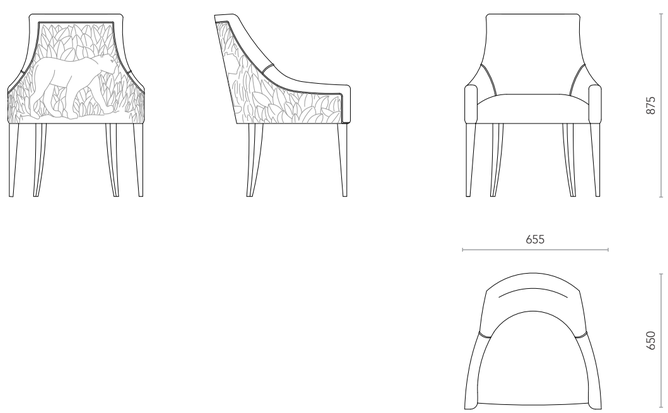

Glenda

COLLECTION | Damasco

Sedia sagomata con gambe laccate marrone scuro. Schienale e seduta imbottiti e rivestiti in velluto.

Shaped chair with structure and legs dark brown laquered. Back and seat upholstered in velvet.

Sedia capotavola sagomata con gambe laccate marrone scuro. Schienale, braccioli e seduta imbottiti e rivestiti in velluto.

Shaped chair with armrests with structure and legs dark brown lacquered. Backrest, armrests and seat upholstered in velvet.

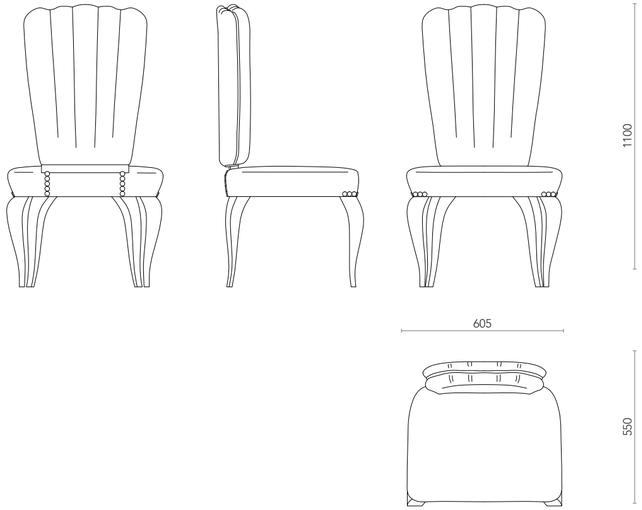

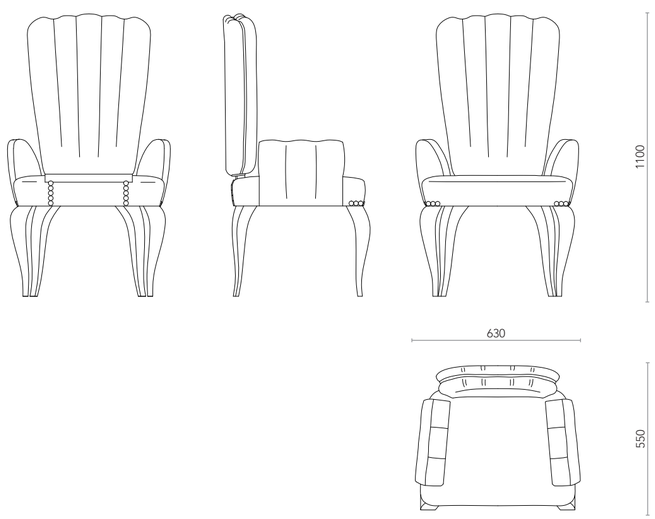

Argento

Eden

COLLECTION | Argento

Parete TV composta da pannello frontale (diviso in 2 parti) e da mobile basso con 4 ante a ribalta. Motivo deco inciso in foglia argento caldo, con profili avorio madreperla. TV esclusa.

Wall tv composed of frontal panel (divided into 2 parts) and low cabinet with 4 folding doors. Deco decoration engraved in warm silver foil, with ivory pearl lacquered profiles. TV excluded.

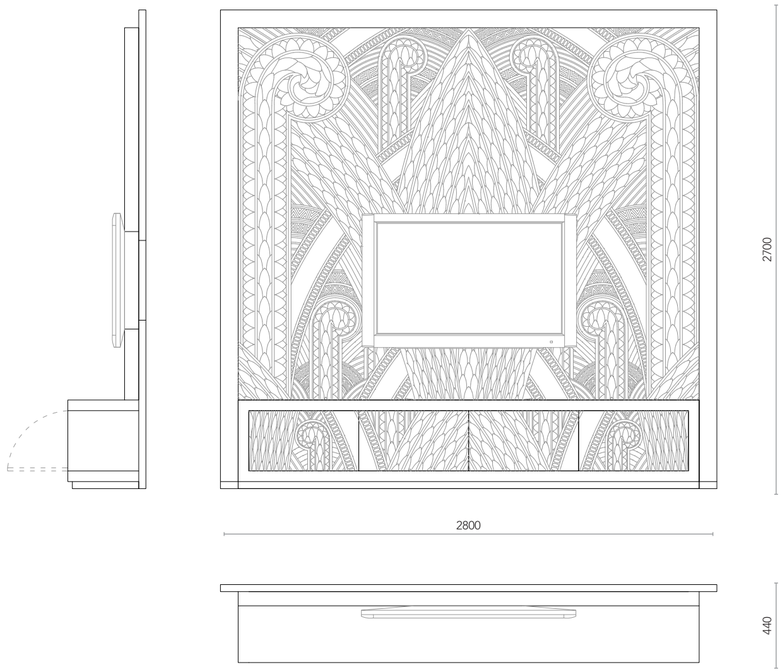

Edith

COLLECTION | Argento

Applique sagomata con decorazioni a rilievo, laccata avorio madreperla.

Shaped applique with decorations in relief, ivory mother of pearl lacquered.

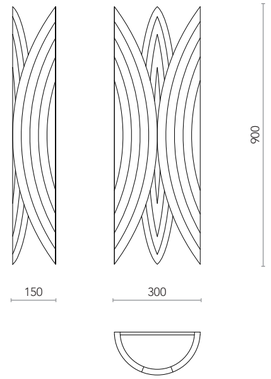

Eco

COLLECTION | Argento

Parete decorativa retroilluminata composta da 3 pannelli con moduli a foglie accostati tra di loro e finiti in foglia argento. Illuminazione a led inclusa.

Decorative backlight wall panels composed of 3 modules with leaves pushed together and finished in silver foil. LED lighting included.

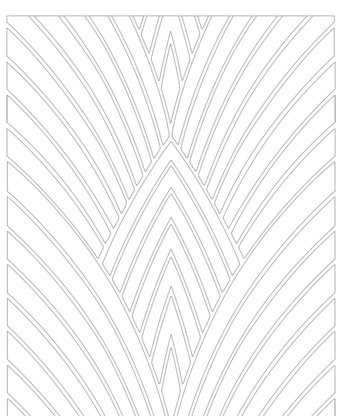

Efrem

COLLECTION | Argento

Lampada da terra con struttura rivestita in specchi e paralume circolare in tessuto chiaro profilato.

Floor lamp with structure covered with mirrors. Circular lampshade in profiled light fabric.

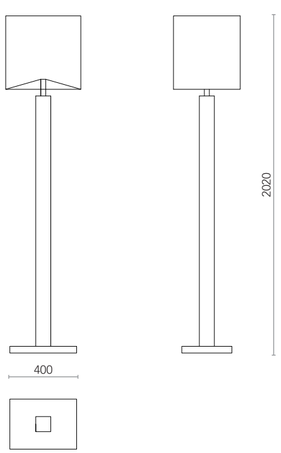

Ettore

COLLECTION | Argento

Lampadario in legno laccato bianco madreperla e decorazioni a rilievo su tutta la fascia centrale in foglia argento patinato. Struttura per fissaggio in cromo lucido.

Chandelier in white mother of pearl lacquered wood with patinated silver foil decorations in relief on the central band. Structure for fastening in polished chrome.

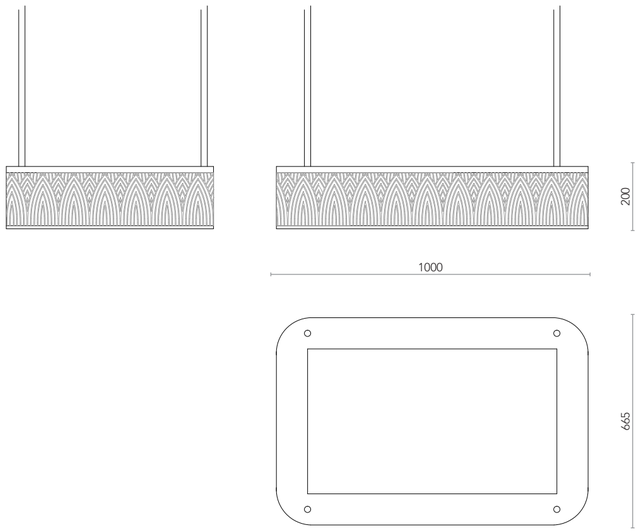

Elia

COLLECTION | Argento

Consolle in bordeaux laccato lucido con fasce delle gambe decorate a rilievo in foglia argento caldo.

Consolle glossy bordeaux lacquered with engraved section of the legs in warm silver foil.

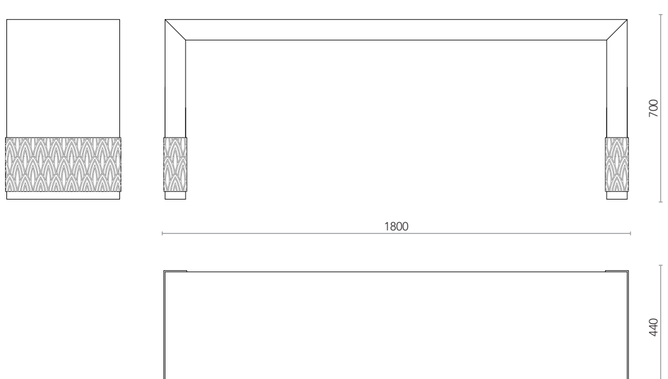

Elettra

COLLEZIONE | Argento

Mobile bar rivestito in pelle capitonnè e mosaico di specchi. Top in marmo con profilo sotto il top in foglia argento. Lato interno bar composto da ante e cassetti laccati bianco lucido con maniglie in cromo lucido. Minibar, rivestimento top, 2 rastrelliere per bicchieri e appendi asciugamani estraibile in acciaio inox inclusi.

Cabinet bar upholstery with capitonnè leather and mosaic mirrors. Superior top in marble with profiles in silver foil. Bar side composed of doors and drawers in glossy white lacquered with handles in polished chrome. Minibar, internal top, 2 racks for glasses and extractable hang towels in stainless steel included.

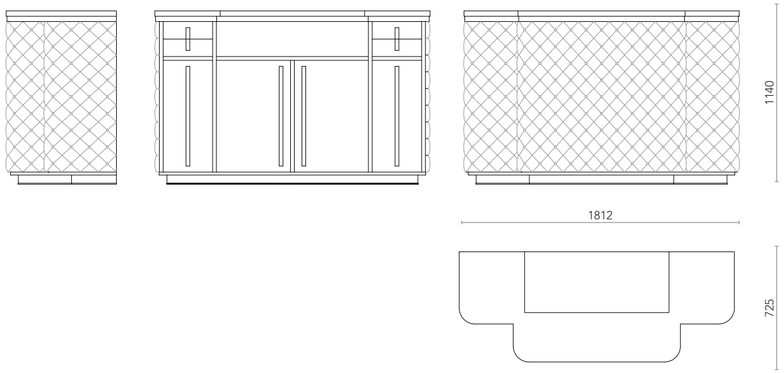

Elena

COLLECTION | Argento

Toilette con 2 cassettiere laterali tonde e cassettino centrale, decorata a rilievo in foglia argento con profili in foglia oro. Top rivestito in pelle madreperlata. Pomoli cassettiere in ottone lucido.

Toilette with 2 round drawer units on the sides and central drawer decorated in relief. Finished in silver foil with gold foil profile and center of the top coated in mother of pearl leather. Knobs for drawer units in polished brass.

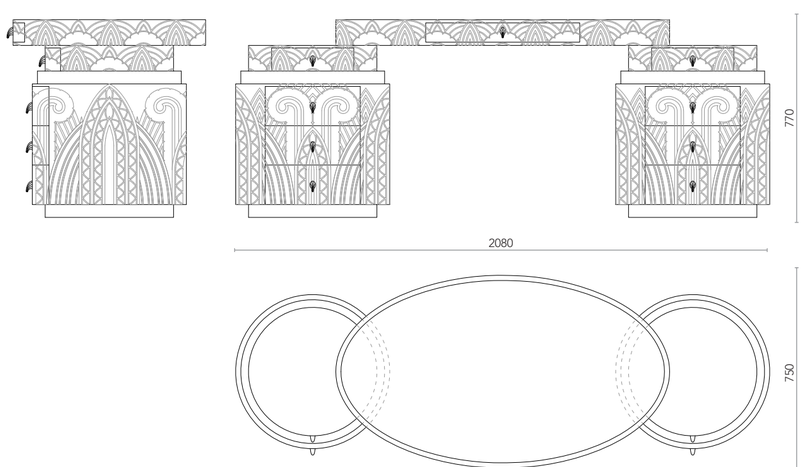

Emma

COLLECTION | Argento

Tavolo rotondo con decori a rilievo (ghepardo e foglie) in foglia argento su fondo laccato bianco madreperla. Sedie "Elvira" in abbinamento escluse.

Round table with relief decorations (cheetah and leaves) in silver foil on a white mother of pearl lacquer. Chairs "Elvira" to match excluded.

Erasmo

COLLECTION | Argento

Buffett con ante a battente decorate a rilevo, finitura in foglia argento caldo con profili in bianco madreperla e oro. Maniglia finita con stesso decoro. Interno laccato argento con ripiani inclusi.

Buffett with hinged doors decorated in relief, in warm silver foil finish with white mother of pearl and gold profiles. Handle with same decoration. Inside lacquered in silver with shelves included.

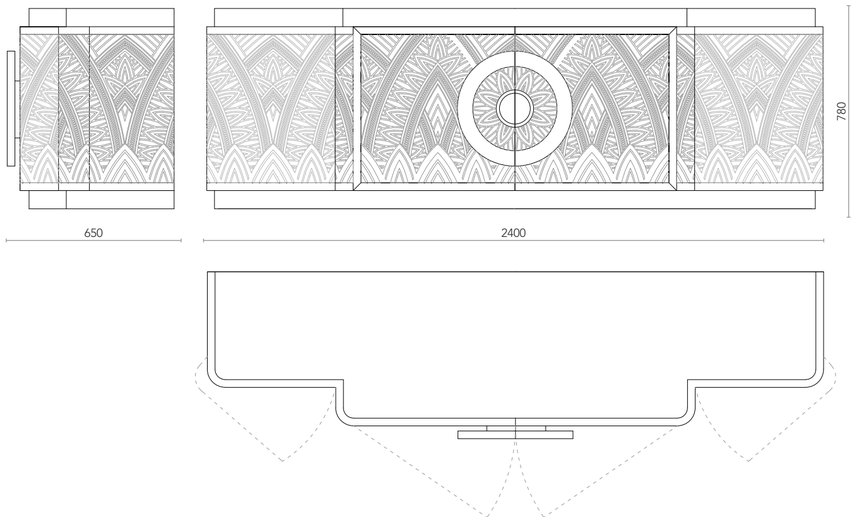

Eloisa

COLLECTION | Argento

Consolle sagomata con gambe decorate a rilievo in foglia argento caldo. Particolari in foglia oro patinato e top in vetro.

Shaped console with decorated legs in relief in warm silver foil finish. Patinated gold foil details and glass top.

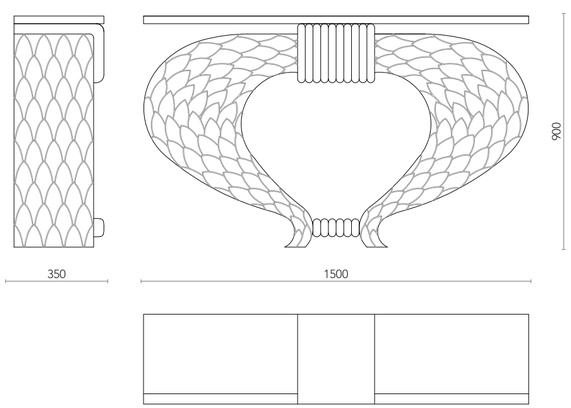

Eleonora

COLLECTION | Argento

Tavolino con base e fasce verticali decorate a rilievo in foglia argento con profili in bianco madreperla. Top in vetro.

Table with basement and vertical bands decorated in relief in silver foil with profiles in white mother of pearl. Glass top.

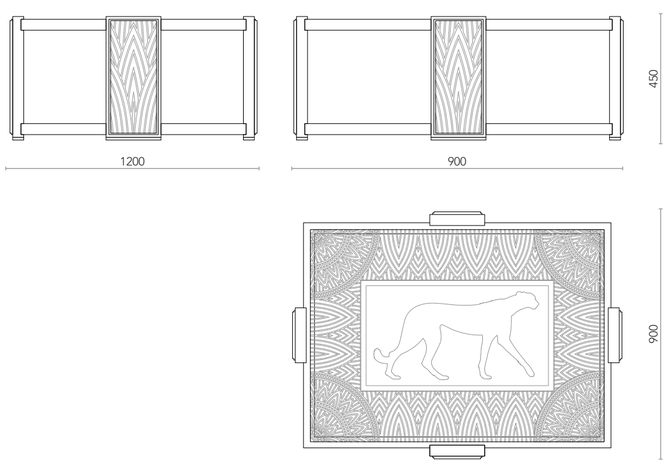

Elvira

COLLECTION | Argento

Sedia sagomata da abbinare a tavolo "Emma", con decori a rilievo (ghepardo e foglie) in foglia argento su fondo laccato bianco madreperla. Seduta imbottita e rivestita in pelle.

Curved chair to match with "Emma" table with relief decorations (cheetah and leaves) in patinated silver foil on lacquered white mother of pearl background. Seat and back upholstered in ivory leather.

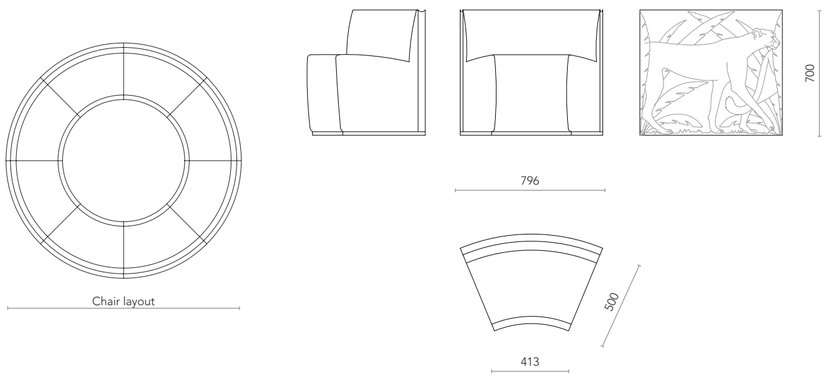

Eliana

COLLECTION | Argento

Sgabello con struttura esterna decorata a rilievo in foglia argento patinato. Interno schienale e seduta imbottiti e rivestiti.

Stool with relief decoration on the external structure in patinated silver foil. Inside back and seat upholstered.

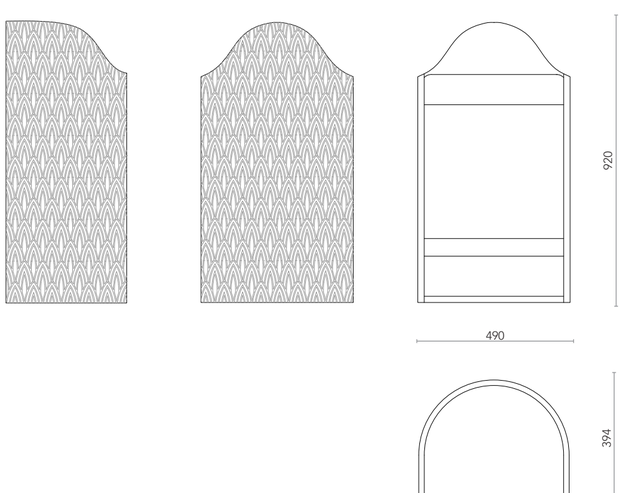

Edoardo

COLLECTION | Argento

Divano con base decorata in foglia argento caldo e struttura rivestita in velluto con profili contrastanti. Compresi 5 cuscini decorativi.

Sofa with decorated basement in warm silver foil and structure covered in velvet with contrasting profiles. 5 decorative cushions included.

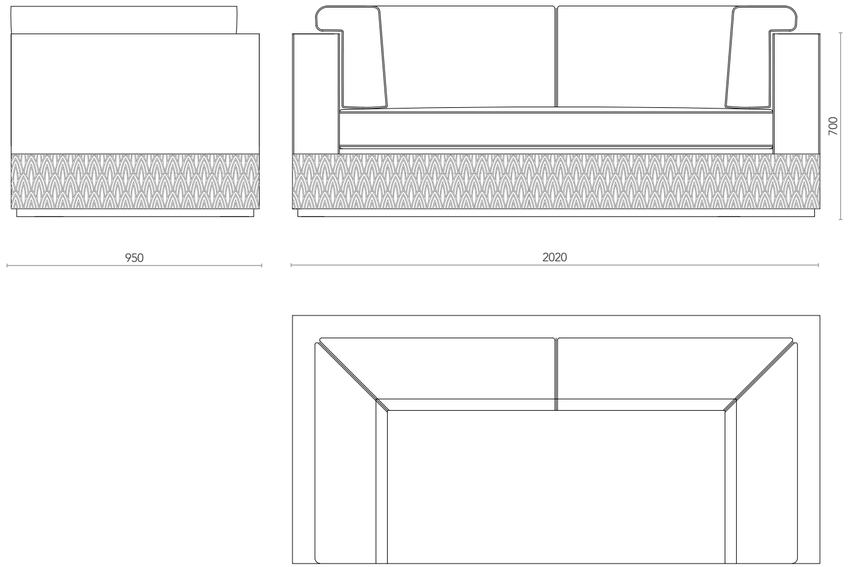

Eugenia

COLLECTION | Argento

Poltrona con base esterna decorata e piedi in foglia argento. Struttura e seduta imbottiti e rivestiti in velluto di colori diversi con profilo di contrasto sul cuscino di seduta.

Armchair with external basement in silver foil. Structure and seat upholstered in different colors of velvet with contrasting profile on the seat cushion.

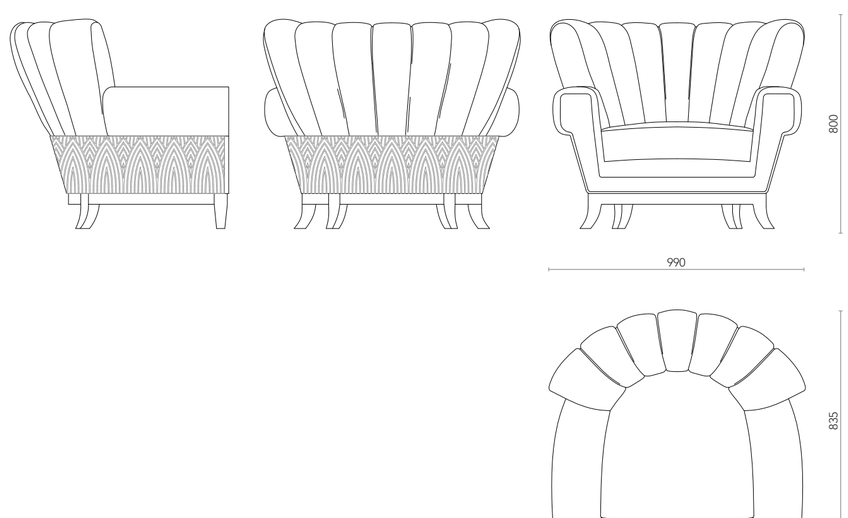

Ester

COLLECTION | Argento

Poltroncina con schienale esterno inciso a mano con motivo "deco" e gambe in foglia argento. Interno schienale in capitonnè con seduta imbottita e rivestita in velluto.

Armchair with hand-engraved back with pattern "deco" and legs in silver foil finish. Back with capitonnè and seat upholstered in velvet.

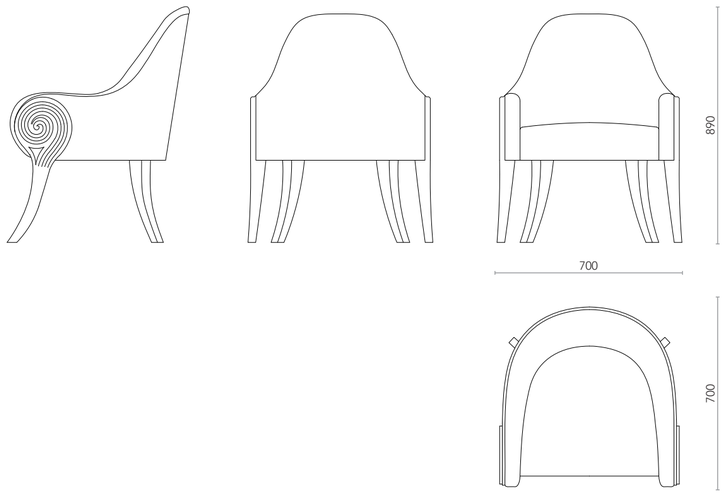

Ermete

COLLECTION | Argento

Mobile a due ante con base sagomata finito in foglia oro patinata con maniglia deco in foglia argento caldo. Interno con ripiano laccato opaco.

Buffett with hinged doors decorated in relief, in warm silver foil finish with white mother of pearl and gold profiles. Handle with same decoration. Inside lacquered in silver with shelves included.

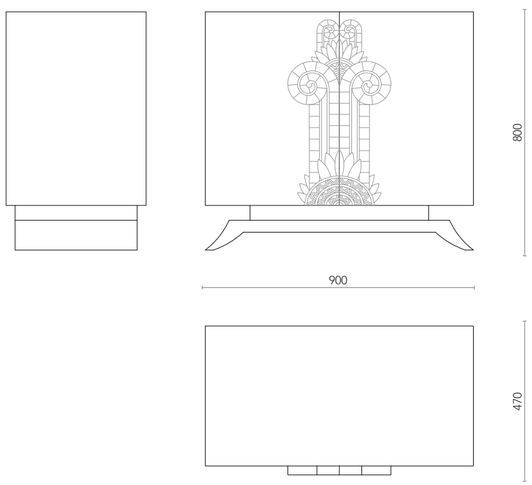

Estella

COLLECTION | Argento

Poltroncina con decorazione di rose a rilievo su schienale esterno in bianco madreperlato su fondo laccato avorio madreperla. Seduta e schienale imbottiti e rivestiti in satin.

Armchair with decorative roses in relief finished in pearly white on a lacquered ivory pearl background. Seat and back upholstered in satin.

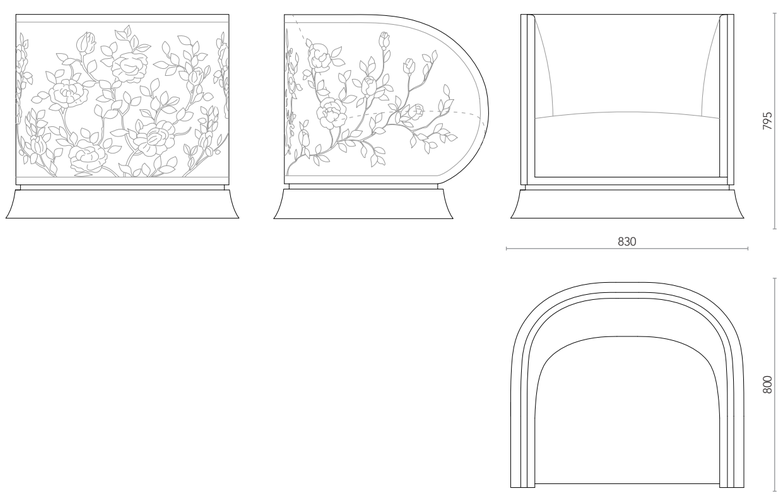

Esedra

COLLECTION | Argento

Tavolino tondo con base decorata a rilievo in foglia argento. Struttura laccata e top in specchio.

Little round table with decorated base in relief, in warm silver foil finishing. Glossy lacquered stucture and mirror top.

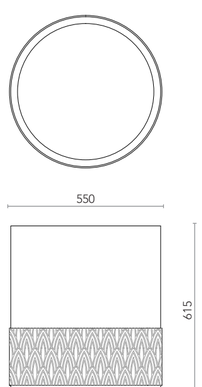

Eva Comodino

COLLECTION | Argento

Comodino ovale con due cassetti, decorato a rilievo con fiori bianchi madreperla e fondo avorio madreperla. Interno laccato avorio opaco.

Oval bedside table with two drawers, floreal decoration in relief in white mother of pearl finish on ivory mother of pearl background. Inside matt ivory lacquered.

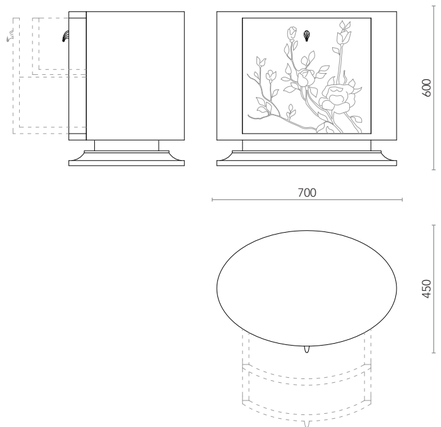

Eva

COLLECTION | Argento

Testata letto (divisa in 5 parti) con decorazioni floreali a rilievo in bianco madreperla su fondo avorio madreperla. Sommier letto laccato e fasce laterali imbottite, rivestite con pelle madreperlata. Rete compresa. Materasso, cuscini e copriletto esclusi.

Headboard (divided into 5 parts) with floral decorations in relief in white mother of pearl on ivory mother of pearl background. Lacquered sommier and lateral bands upholstered with mother of pearl leather. Net included. Mattress, cushions and bed covers excluded.

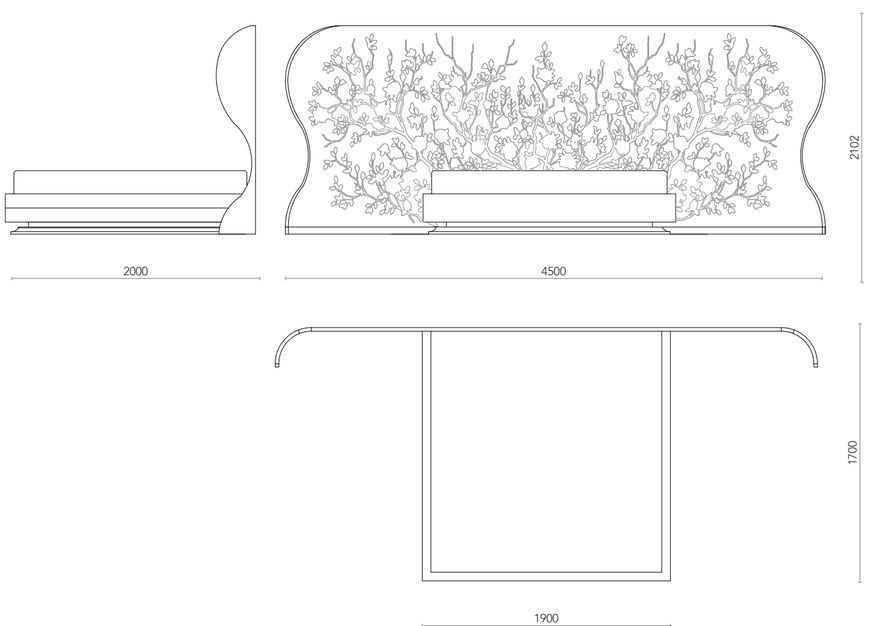

Elita

COLLECTION | Argento

Specchio con decorazioni sabbiate e retroilluminate. Cornice perimetrale in foglia argento caldo e illuminazione a led inclusa.

Mirror with sandblasted and backlighted decorations. Perimeter frame in warm silver foil and LED lighting included.

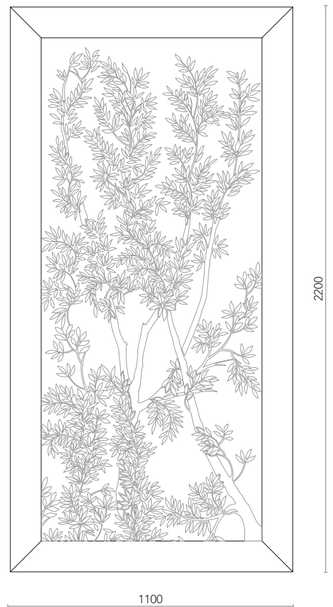

Elvio

COLLECTION | Argento

Pannello decorativo con sagoma tulipano rivestita in mosaico di specchi applicata su fondo in foglia oro. Cornice perimetrale in foglia argento.

Decorative panel with tulip shape covered in mosaic of mirrors applied on background in gold foil. Perimeter frame in silver foil finish.

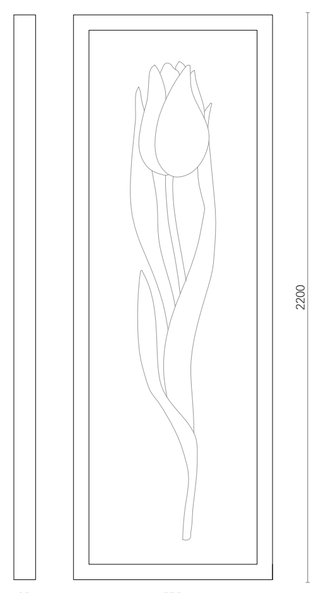

Egeo

COLLECTION | Argento

Pannello decorativo con ghepardo e fondo con paesaggio orientale dipinti a mano. Cornice perimetrale finita in foglia argento.

Decorative panel with hand-painted cheetah and oriental landscape background. Perimeter frame finished in silver foil.

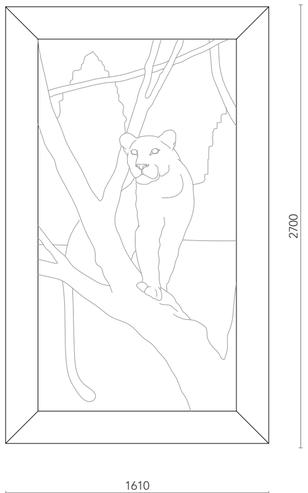

Elsa

COLLECTION | Argento

Pannello decorativo con ghepardo dipinto a mano su fondo in foglia oro. Doppia cornice perimetrale, in specchio bisellato e in foglia oro.

Decorative panel with hand-painted cheetah on background in gold foil. Double perimeter frame, one covered with bevelled mirror and other one in gold foil.

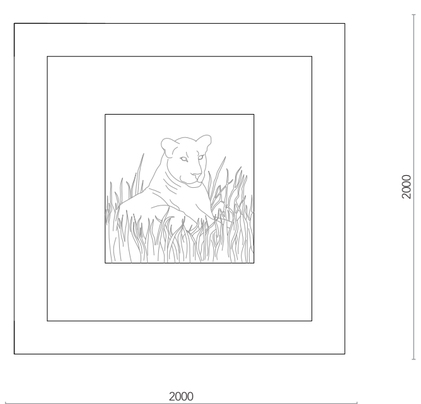

Desdemona

Dalila

COLLECTION | Desdemona

Porta composta da 2 ante battenti con sagome e maniglie modello "Dalila" in foglia oro applicate su fondo a specchio. Cornice laccata nera da 20 cm. con profili in foglia oro. Stessa finitura su entrambi i lati.

Door composed of 2 hinged doors with our decoration and handles "Dalila" in gold foil applied on a mirror background. Frame of 20 cm. black lacquered with gold foil profiles. Same finishing on both sides.

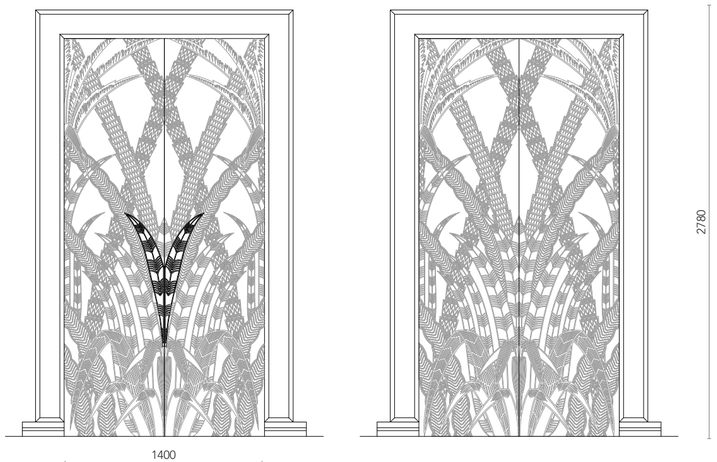

Damocle

COLLECTION | Desdemona

Tavolo rettangolare finito in foglia oro. Piano inciso con decorazione "Dalila".

Rectangular table in gold foil finish. Top engraved with "Dalila" motif decoration.

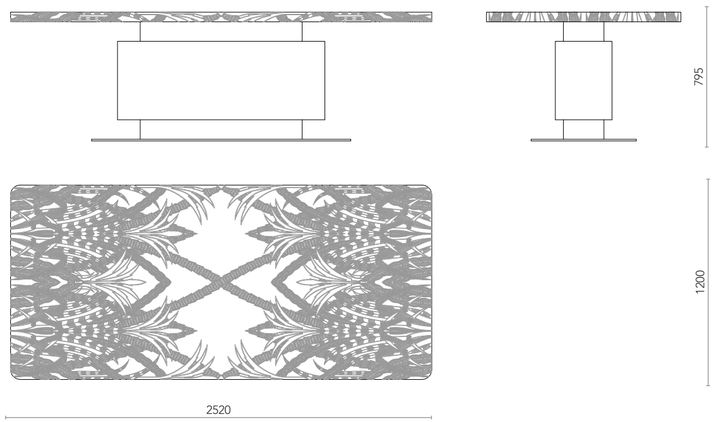

Diamante

COLLECTION | Desdemona

Parete TV rivestita in specchi dipinti a mano con ante scorrevoli centrali, ante battenti laterali e cassetti inferiori. Interno con ripiani in legno laccato nero opaco. TV esclusa.

Wall Tv covered with hand-painted mirrors composed of central sliding doors, lateral swing doors and drawers on the lawer part. Inside matt black lacquered with shelves. TV excluded.

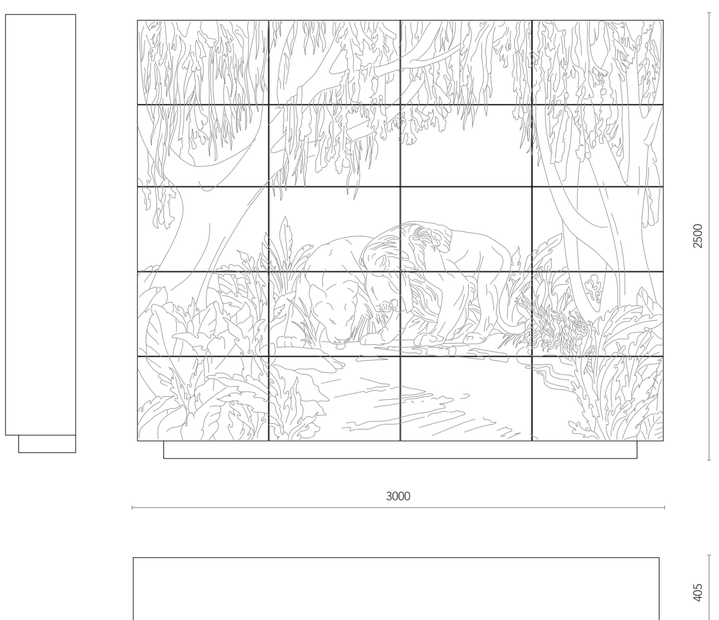

Dorotea

COLLECTION | Desdemona

Credenza con quattro ante battenti decorate con rilievi in foglia oro lucido. Cornice, piedini e top laccati neri lucidi. Interno con ripiani in legno laccati nero opaco.

Sideboard with four hinged doors decorated with reliefs in gold foil finish on the front side. Frame, legs and top in glossy black lacquered. Inside with wooden shelves matt black lacquered.

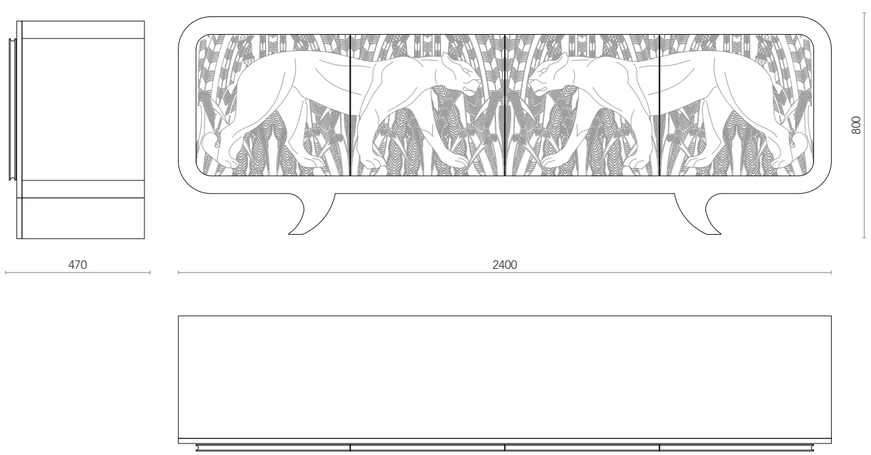

Diana

COLLECTION | Desdemona

Pannello decorativo retroilluminato composto da pannello in vetro con sagoma floreale applicata e cornice in legno finita in foglia oro. Dietro alla sagoma del fiore sarà necessario predisporre una presa elettrica. Tipo di fiore utilizzabile: Magnolia/Viola/Tulipano/Dalia.

Decorative backlight panel with a hand-painted floral shape applied on a glass panel and a wooden frame finished gold foil. Behind the flower shape will be necessary to provide an electrical socket. Type of flower used: Magnolia / Viola / Tulip / Dalia.

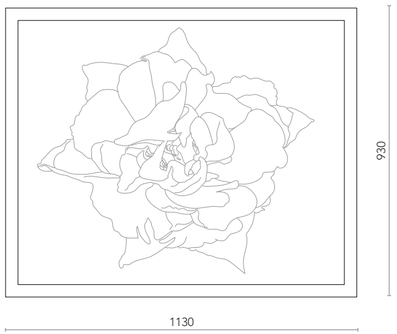

Desdemona

COLLECTION | Desdemona

Pannello decorativo con pantera dipinta a mano su fondo in foglia oro. Cornice perimetrale laccata nera.

Decorative panel with hand-painted panther on a gold foil background. Perimeter frame black lacquered.

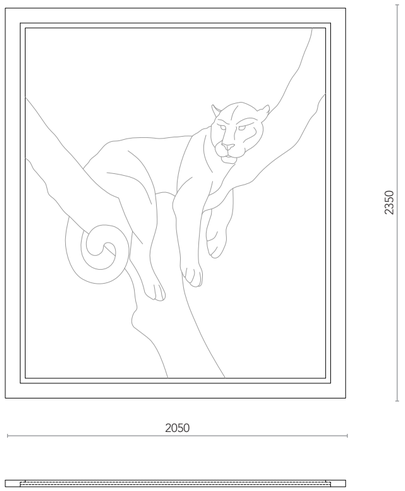

Diego and Divo

COLLECTION | Desdemona

Pannello decorativo con tulipano a rilievo in foglia oro applicata su fondo laccato nero. Pannello di supporto finito in foglia oro. Prezzo per 1 singolo pezzo.

Decorative panel with tulip in relief in gold foil applied on a black lacquered background. Support panel in gold foil finish. Price price for 1 pc.

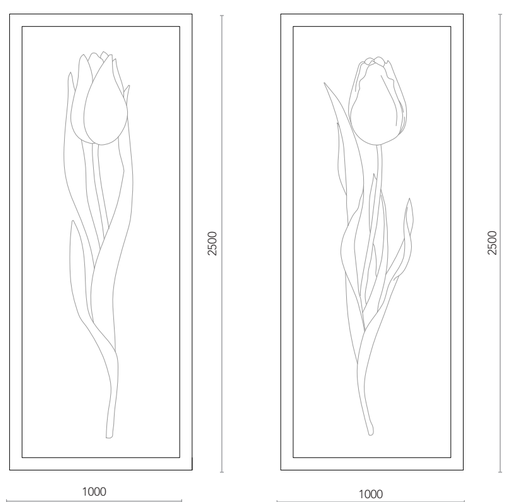

Damiano

COLLECTION | Desdemona

Mobile alto con pantere e foglie in nero e oro lucido. Interno laccato nero opaco con schienale in foglia oro e 4 ripiani in vetro. Faretti con sensore ad apertura ante inclusi. Maniglie in ottone lucido.

High cabinet with panthers and leaves in glossy black and shiny gold. Inside matt black lacquered with back in gold foil and four glass shelves. Spotlights with opening doors sensor included. Handles in polished brass.

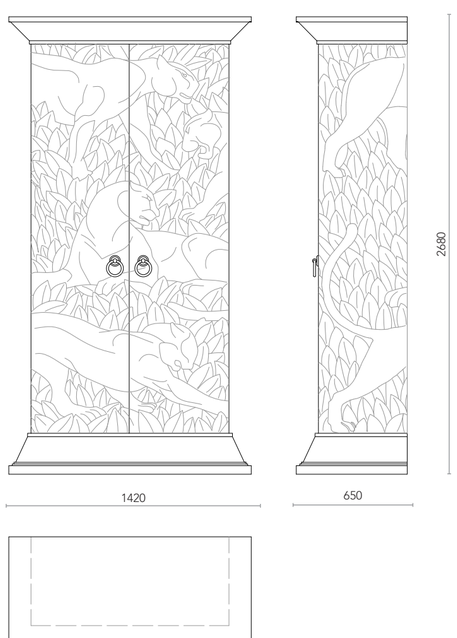

Diogene

COLLECTION | Desdemona

Divano con base decorata in foglia oro e struttura rivestita in velluto sia internamente che esternamente. Compresi 7 cuscini decorativi.

Sofa with decorated basement in gold foil and structure completely covered in velvet. 7 decorative cushions included.

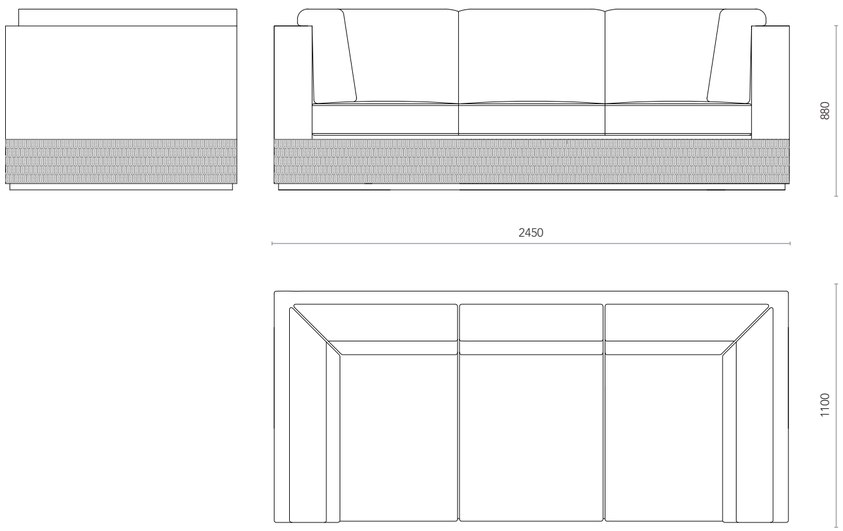

Dafne

COLLECTION | Desdemona

Poltroncina con schienale dipinto a mano (motivo floreale) e gambe finite in foglia oro. Rivestita in velluto con interno schienale in capitonnè.

Armchair with back hand painted (floral pattern) and legs finished in gold foil. Interior upholstered in velvet with capitonnè on the back.

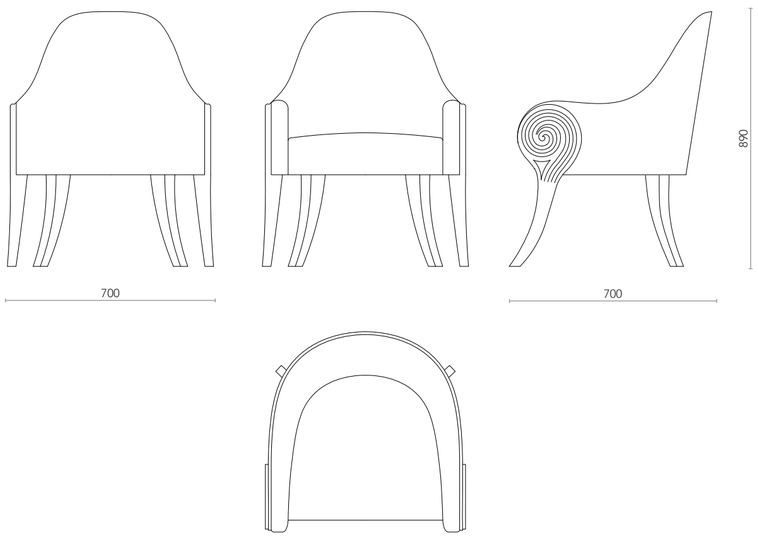

Deanna

COLLECTION | Desdemona

Sedia con schienale dipinto a mano (motivo floreale) e gambe finite in foglia oro. Interno schienale e seduta imbottiti e rivestiti in velluto.

Chair with back hand painted (floral pattern) and legs finished in gold foil. Inside back and seat upholstered in velvet.

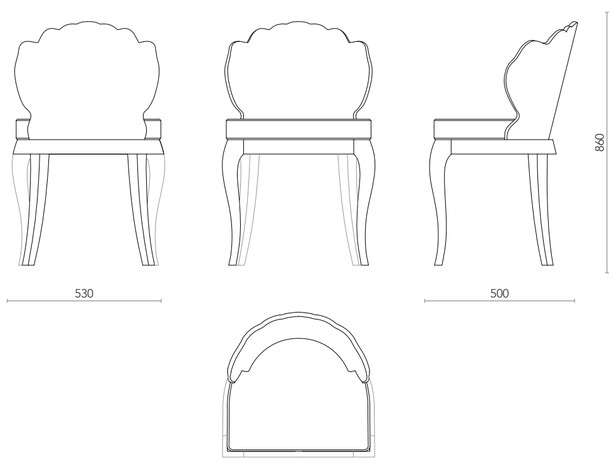

Flora

Camilla and Anastasia

COLLECTION | Flora

Pannello decorativo con figura femminile dipinta a mano e cornice perimetrale rivestita di specchi bisellati.

Decorative panel with hand-painted female figure and perimeter frame covered with bevelled mirrors.

Delfi

COLLECTION | Flora

Specchio naturale su sottostruttura in legno, con foglioline a rilievo in foglia argento nella parte centrale. Cornice perimetrale in specchio senza decori e profili in foglia argento.

Large mirror on wooden substructure with leaves in relief in silver foil in the center. Perimeter frame covered with natural mirror (without decorations) and profiles in silver foil.

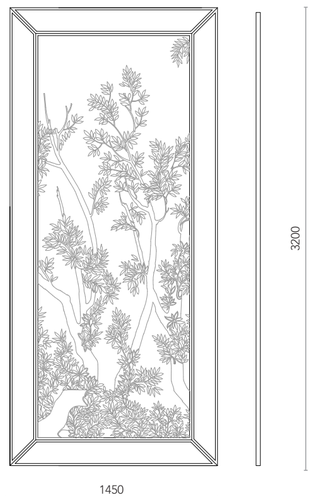

Aurora

COLLECTION | Flora

Pannello decorativo sagomato con soggetto floreale a rilievo dipinto a mano su fondo laccato bianco. Cornice perimetrale sagomata ricoperta di specchi bisellati.

Decorative shaped panel with hand-painted floral subject in relief on a white lacquered backgorund. Perimeter shaped frame covered with bevelled mirrors.

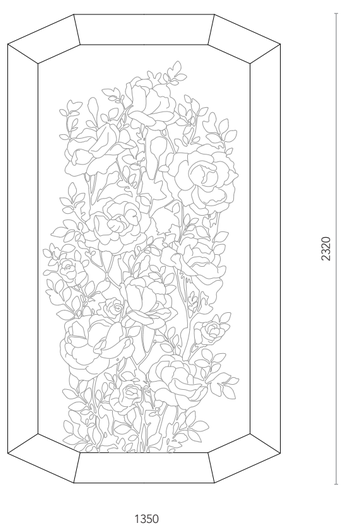

Antares

COLLECTION | Flora

Mobile bar con interno, basamento e top rivestiti con specchi listellari e profili in foglia argento. Ante in foglia argento caldo con decorazione a rilievo in foglia oro. Interno laccato argento con mensole in cristallo e illuminazione inclusa.

Bar cabinet lined with stripes of mirrors. Doors in warm silver foil finish with relief decoration in gold foil. Internal parts lacquered in silver with glass shelves and lighting included.

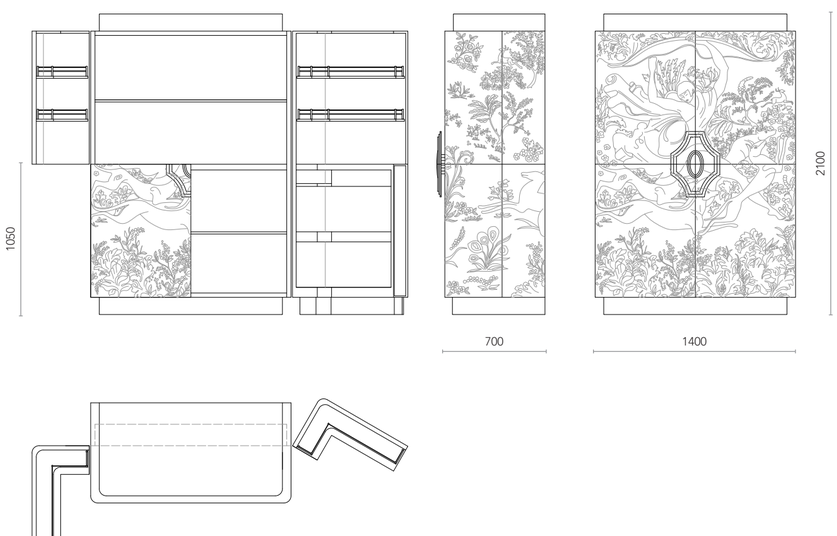

Domizia

COLLECTION | Flora

Credenza bar con 3 ante frontali e due ribalte laterali decorate a rilievo. Finitura in argento mecca patinato con fasce in oro patinato. Interno laccato argento caldo opaco. Top sul piano centrale e ripiani interni in vetro trasparente.

Sideboard bar with 3 front doors and two side flap doors decorated in relief. Patinated silver finish with bands in patinated gold finish. Inside lacquered in matt warm silver. Top on the central plane and shelves inside in clear glass.

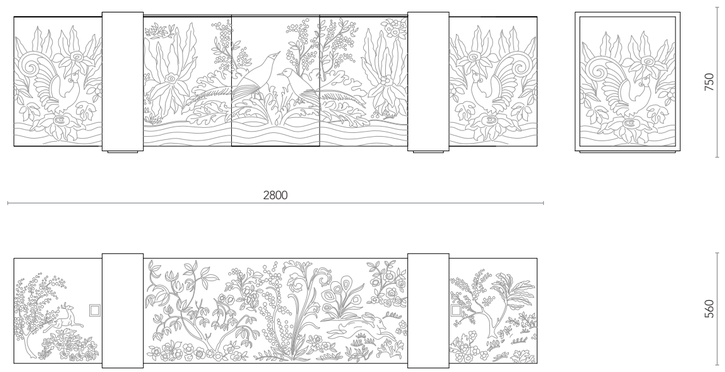

Fauno

COLLECTION | Flora

Comò curvo con piccoli fiori a rilievo in foglia oro, parte inferiore e profilo top laccati nero lucido. Top decorato con fiori in rilievo e vetro trasparente inserito. Interno con ripiani laccato nero opaco.

Curved dresser with little flowers in relief in gold foil, lower part and top profile in black glossy lacquered. Top decorated with flowers in relief and transparent glass inserted. Inside with shelves matt black lacquered.

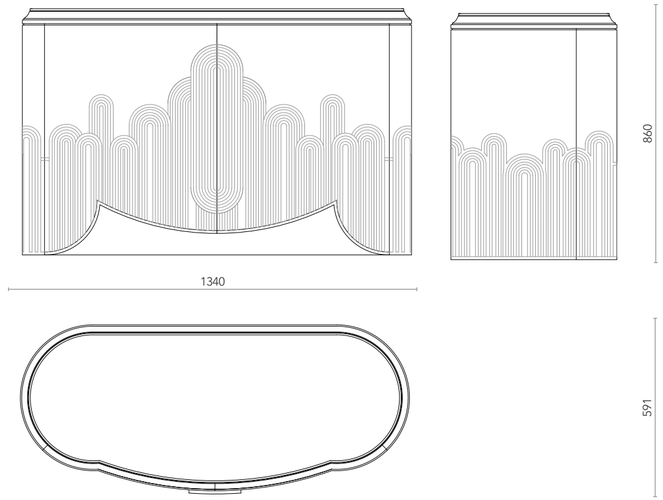

Dionisio

COLLECTION | Flora

Comò classico rivestito di specchio naturale o nero, con fregi applicati in bagno d'oro e interno laccato argento. Top in specchio anticato.

Classic chest of drawers lined with natural or black mosaic mirror, golden ornaments and hanldes applied. Internal parts in silver lacquer. Top in antique mirror.

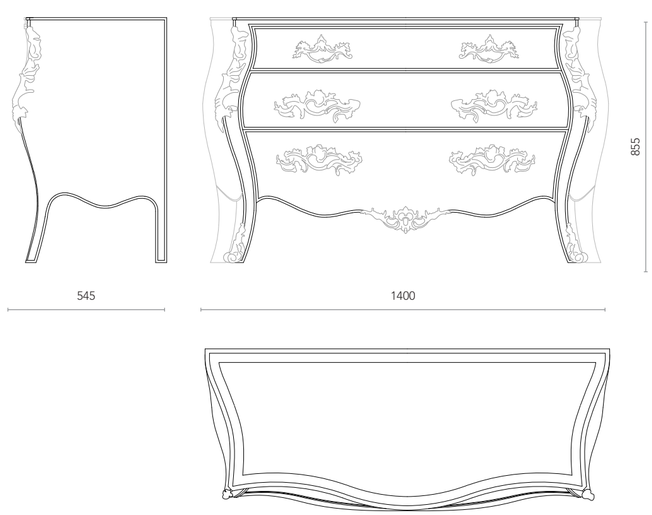

Lysia

COLLECTION | Flora

Consolle rivestita di specchi listellati. Base con rilievi e finitura in foglia oro/argento. Possibilità di scegliere il top in legno o vetro.

Consolle covered with striped mirror. Base with relief in gold/silver foil finishing. Possibility to have the top in wood or glass.

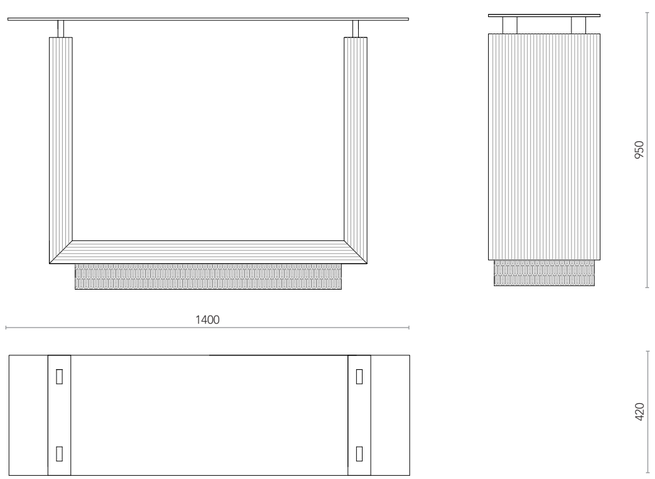

Fauno

COLLECTION | Flora

Tavolo con base a sfera in foglia oro e decorazioni a rilievo con nostro motivo "Artemide". Piano in vetro con decoro sabbiato e particolari in ottone lucido.

Table with round base in gold foil, decorated in relief with our "Artemide" motif. Glass with sandblasted decoration and polished brass details.

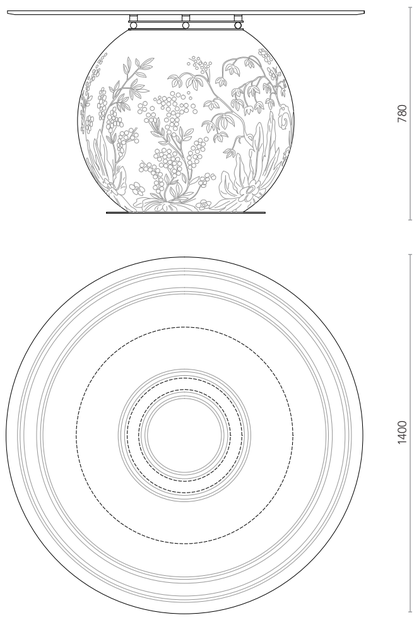

Gog and Magog

COLLECTION | Flora

Tavolino ovale in foglia argento con decori a rilievo sulla base in foglia oro. Top superiore in specchio.

Oval table in silver foil with relief decorations on the base in gold foil. Top with mirror.

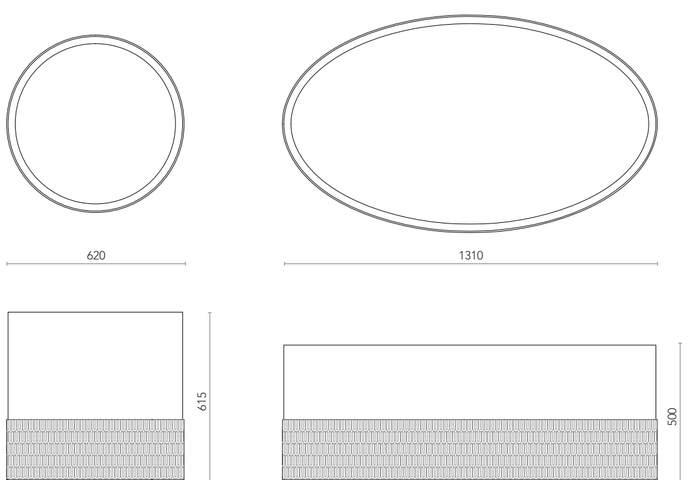

Dimitra

COLLECTION | Flora

Tavolo - scacchiera con struttura esterna laccata bianca o nera e rivestita con vetri retroverniciati bianchi o neri; profili in foglia oro e argento. Interno rivestito in velluto, e top scacchiera a quadri specchio/foglia oro. Scacchi laccati con dettagli in foglia oro e argento inclusi.

Table - chessboard with white or black lacquered external structure and parts covered with white or black backpainted glass, profiles in gold and silver foil. Interior upholstered with velvet and checkerboard top in mirror and gold foil. Chess lacquered with details in gold and silver foil included.

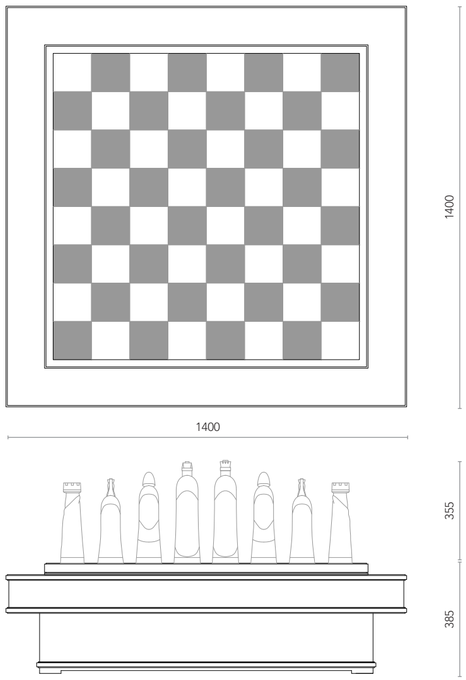

Crimilde

COLLECTION | Flora

Sedia con seduta e schienale imbottiti, rivestiti in velluto, con gambe in foglia oro.

Chair with seat and back upholstered in velvet, with legs in gold foil.

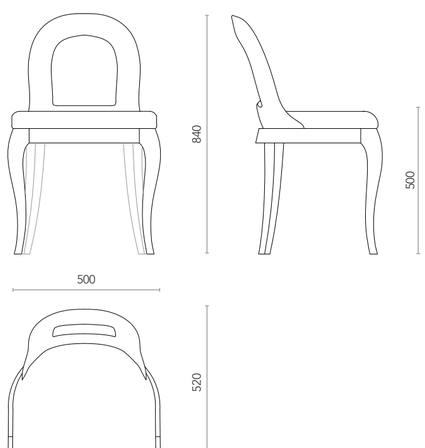

Melissa

COLLECTION | Flora

Poltroncina con schienale esterno imbottito in capitonnè, struttura in foglia argento. Schienale e seduta imbottiti e rivestiti in tessuto satin.

Armchair with external back upholstered in capitonné and structure in silver foil finish. Back and seat upholstered in satin.

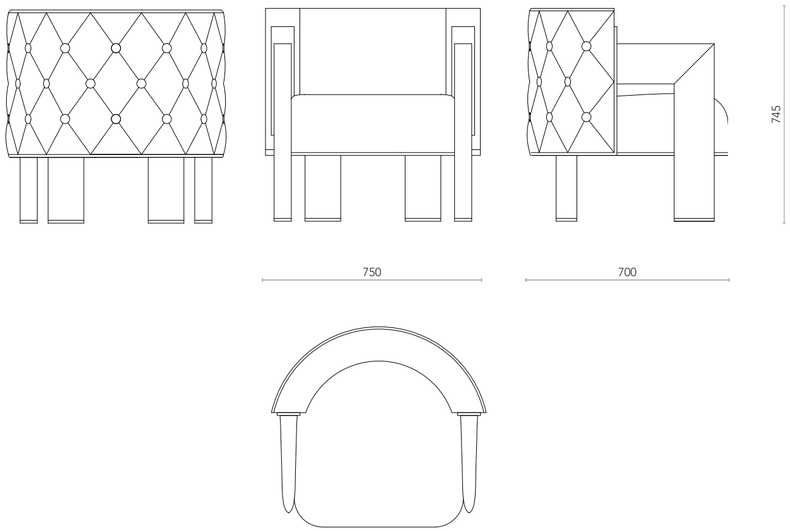

Ofelia

COLLECTION | Flora

Poltrona sagomata con profili esterni in foglia oro o argento, imbottita e rivestita in tessuto.

Armchair completely upholstered with gold or silver foil profiles.

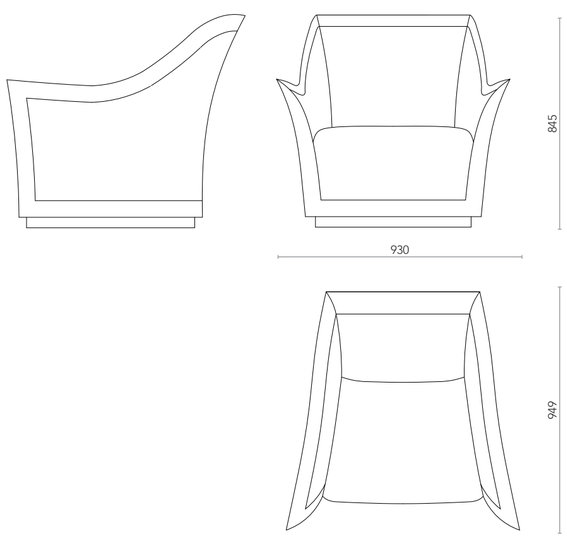

Orfeo

COLLECTION | Flora

Divano sagomato con profili in foglia oro o argento, imbottito e rivestito in tessuto. Compresi 7 cuscini decorativi.

Sofa completely upholstered with gold or silver foil profiles. 7 decorative cushions included.

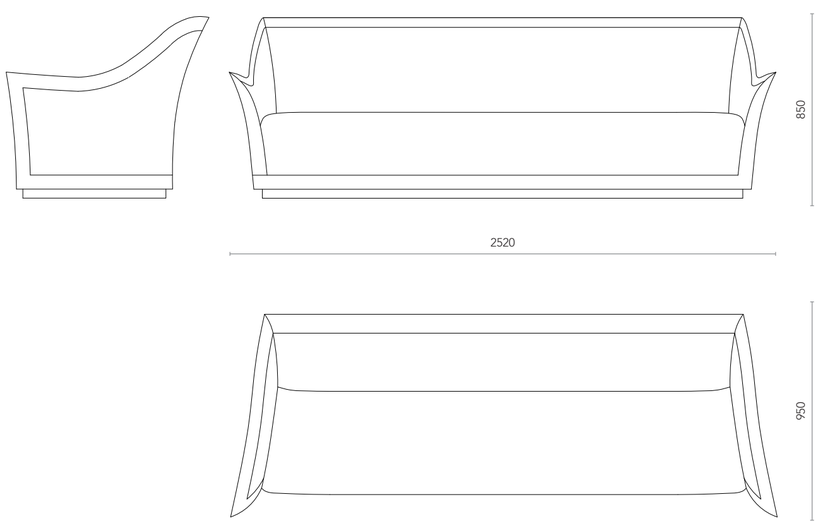

Sylva

COLLECTION | Flora

Pannello con decoro floreale a gesso inciso e a rilievo in foglia argento patinato. €/mq.

Panel with floral decoration in engraved gypsum relief in patinated silver foil finishing. €/sqm.

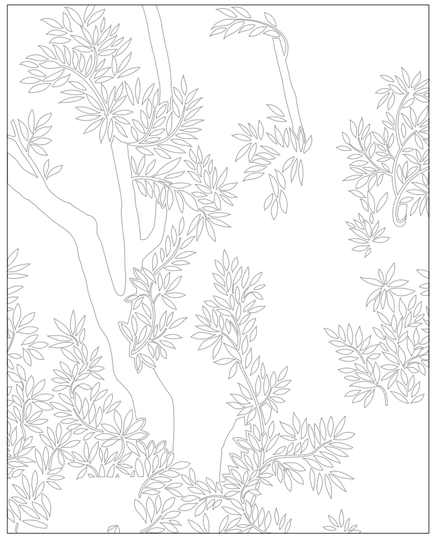

Artemide

COLLECTION | Flora

Pannello con rilievo floreale in gesso laccato bianco opaco o lucido. €/mq.

Panels with floreal drawing in gypsum relief, matt or glossy white lacquered finishing. €/sqm.

La stampa tipografica non sempre permette la fedele riproduzione dei colori e delle tinte rispetto gli originali.

La ditta si riserva la facoltà di apportare in qualsiasi momento modifiche tecniche e di dimensioni ai modelli, anche senza preavviso.

The printing process doesn't permit a faithful reproduction of colours and tones as compared to the original.

The company reserves the right to change, at any time and without prior warning, the technical specifications and dimension of the articles.

Design and Layout: blossoming.it

ALCHYMIA SRL

Viale Brianza, 34 - 20823 Lentate Sul Seveso (MB) Italia
Tel +39 0362 525244 - Fax +39 0362 689856
info@alchymia.it
www.alchymia.it

ALCHYMIA